# PRESSURE SWITCH
# VACUUM SWITCH
# DIFFERENTIAL PRESSURE SWITCH

## ALL PRODUCTS

***UEDA Automatic Control Switches Lineup***

Automatic Control Switches UEDA

株式会社 植田製作所
UEDA SEISAKUSHO CO.,LTD.

# 目 次

## UEDA Automatic Control Switches Lineup


| | | |
|---|---|---|
| | 当社販売実績による製品分類表 | P 1 |
| | 技術資料 | P 2 |
| barcontrol 小型圧力スイッチ | PDL/HDL PDC/HDC PDS シリーズ | P 3 |
| 圧力スイッチ ラインナップ | PRESSURE SWITCH | |
| | PL-550/PL-650シリーズ<br>PM-50/PM-60シリーズ | P 4 |
| | P5S/P6Sシリーズ<br>PSP シリーズ<br>PU3 シリーズ | P 5 |
| | PU6 シリーズ<br>PU7 シリーズ<br>PU64W シリーズ<br>PU74W シリーズ | P 6 |
| | P (P-□W) シリーズ<br>PS シリーズ<br>PU62W シリーズ | P 7 |
| | PU72W (ベローズ) シリーズ<br>PU72W (ピストン) シリーズ | P 8 |
| 真空スイッチ ラインナップ | VACUUM SWITCH | |
| | VL-550/VL-650シリーズ<br>VU7 シリーズ<br>VU74W シリーズ | P 9 |
| 差圧スイッチ ラインナップ | DIFFERENTIAL PRESSURE SWITCH | |
| | OPL-550/OPL-650シリーズ<br>DPU72W シリーズ<br>DPU73W / 7 3 R シリーズ<br>DPU74W シリーズ | P10 |
| 製品外観図面 | | P13～ |
| 製品選定依頼書 | | 最終ページ |


■ 製品改良のため、予告なしに仕様、構造などの変更をする場合がございます。

※ このカタログの記載内容は2023年1月現在のものです。

ISO 9001：2015 認証取得

Certificate number 3555
ISO 9001

# UEDA Automatic Control Switches Lineup

## 当社販売実績による製品分類表

2023年１月現在

○ 屋内仕様スイッチ
● 屋外仕様スイッチ

| | | 産業機械 | | | | | | | | | 生産設備 | | | | 船舶用 | | |
|---|---|---|---|---|---|---|---|---|---|---|---|---|---|---|---|---|---|
| | | 空気圧縮機 | 加工機械 | 工作機械 | 油・空圧機器 | 真空装置・機器 | 業務用機械機器 | 給水ポンプ | ボイラ | 医療用機械機器 | 発電所 | 水処理プラント | 化学プラント | 防災設備 | 空気圧縮機 | ポンプ | ボイラ |
| 圧力スイッチ PRESSURE SWITCH | PL-550 | ○ | | ○ | ○ | | | | | ○ | ○ | | | ○ | | | |
| | PH-550 | ○ | | ○ | ○ | | | | | | ○ | | | ○ | | | |
| | PL-650 | ○ | ○ | | ○ | | | | | | ○ | | | ○ | ○ | | |
| | PH-650 | ○ | | | ○ | | | | | | ○ | | | ○ | ○ | | |
| | PM-50 | | | | | | ○ | | | | | | | ○ | | | |
| | PM-60 | | | | | | ○ | | | | | | | ○ | | | |
| | P5S | ○ | | ○ | ○ | | | | | ○ | ○ | | | | ○ | | |
| | P6S | ○ | | ○ | ○ | | | | | ○ | ○ | | | | ○ | | |
| | PSP | ○ | | | | | | ○ | | | | | | | | | |
| | PU3 | ○ | ○ | ○ | | | ○ | ○ | | ○ | | | | | | | |
| | PU6 | ○ | | | | | | ○ | | | | | | | | | |
| | PU7 | ○ | | | | | | ○ | | | | | | | | | |
| | PU64W | ● | | | | | ● | ● | | | | | | | | | |
| | PU74W | ● | | | | | ● | ● | | | | | | | | | |
| | P | ○ | | | | | | ○ | | | | | | | | ○ | |
| | P-□W | ● | | | | | | ● | | | | | | | | | |
| | PS | | ○ | | | | ○ | | | | | | | | | | |
| | PU62W | | | | ● | | ● | | | ● | | | | | | | |
| | PU72W | | ● | ● | ● | | ● | | | ● | | | | | | | |
| 真空スイッチ VACUUM SWITCH | VL-550 | | | ○ | | ○ | | | ○ | ○ | | | | | | | ○ |
| | VL-650 | | | ○ | | ○ | | | ○ | ○ | | | | | | | ○ |
| | VU7 | | | | | ○ | | | ○ | | | | | | | | |
| | VU74W | | | | | ● | ● | | | | | | | ● | | | |
| 差圧スイッチ DIFFERENTIAL PRESSURE SWITCH | OPL-550 | | | | | | | | | | ○ | ○ | ○ | | | ○ | |
| | OPL-650 | | | | | | | | | | ○ | ○ | ○ | | | ○ | |
| | DPU72W | | | | | | | | | | | ● | ● | | | | |
| | DPU73W | | | | | | | | | | | ● | ● | | | | |
| | DPU73R | | | | | | | | | | | ● | ● | | | | |
| | DPU74W | | | | | | | | | | | ● | ● | | | | |

製品選定にお困りの場合は、最終ページにあります
「製品選定依頼書」か、「当社ホームページ」
http://www.ueda-mitaka.co.jp より
「お問い合わせ＆機種選定依頼」をご利用願います。

- 各製品のお見積り、ご注文に関しては、管材、計装機器取扱商社様経由でお願い致します。
  なお、当社との提携、特約商社はございません。
- 当社製品には定価設定がございません。
- フロートスイッチ(FL-150、FLR、FO、FOR 各シリーズ)は、生産中止致しております。
  代替品は、㈲東一製作所より、お買い求め願います。TEL.03-3333-6488 FAX.03-3333-7970
- 温度スイッチ(TL-650、TM-170 各シリーズ)は生産を中止致しております。代替品はございません
- 高温流体や腐食性流体のご使用については、ご相談願います。電源直流の低電圧微電流でご使用の際も対策が必要です。

## 圧力換算表

| MPa | kgf/cm² | psi | bar | kPa | mmHg |
|---|---|---|---|---|---|
| 1 | 10.197 | 145 | 10 | 1000 | 7501 |
| 0.09807 | 1 | 14.223 | 0.9807 | 98.067 | 735.56 |
| $6.895\times10^{-3}$ | 0.0703 | 1 | 0.06895 | 6.895 | 51.71 |
| 0.1 | 1.0197 | 14.5 | 1 | 100 | 750.06 |
| 0.001 | $10.197\times10^{-3}$ | 0.145 | 0.01 | 1 | 7.501 |
| $133.3\times10^{-6}$ | $1.3595\times10^{-3}$ | 0.01934 | $1.333\times10^{-3}$ | 0.1333 | 1 |

■ 当社での圧力換算は
kgf/cm² → MPaへの換算： 10kgf/cm²未満は小数点以下３桁で、10kgf/cm²以上は小数点以下２桁で四捨五入
mmHg → kPaへの換算： 小数点以下１桁で四捨五入

■ 当社は[ゲージ圧]を基準圧力としています
[ゲージ圧]とは → 大気圧を圧力０の基準として測った圧力
[ 絶 対 圧 ]とは → 完全真空を圧力０の基準として測った圧力

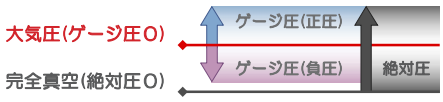


## 管用(接続)ネジの基準寸法

(単位：mm)

| ネジの呼び | | R1/4 (PT1/4) | G1/4 (PF1/4) | R3/8 (PT3/8) | G3/8 (PF3/8) | R1/2 (PT1/2) | G1/2 (PF1/2) |
|---|---|---|---|---|---|---|---|
| ネジ山数 (25.4mmにつき) | | 19 | | 19 | | 14 | |
| ピッチ | | 1.3368 | | 1.3368 | | 1.8143 | |
| オネジ | 外径 | 13.157 | | 16.662 | | 20.955 | |
| | 有効径 | 12.301 | — | 15.806 | — | 19.793 | — |
| | 谷の径 | 11.445 | | 14.95 | | 18.631 | |
| メネジ | 外径 | 13.157 | | 16.662 | | 20.955 | |
| | 有効径 | 12.301 | — | 15.806 | — | 19.793 | — |
| | 谷の径 | 11.445 | | 14.95 | | 18.631 | |

■ ネジ山は中心軸線に直角とし、ピッチは中心軸線に沿って測ります。
■ 有効ネジ部の長さとは、完全なネジ山の切られたネジ部の長さで、最後の数山だけは、その頂に管または管継手の面が残っていても良く、管または管継手の面の末端に面取りがしてあってもこの部分を有効ネジ部の長さに含めます。

| ネジの種類 | 管用テーパネジ | | | 管用平行ネジ | |
|---|---|---|---|---|---|
| | テーパオネジ | テーパメネジ | 平行メネジ | 管用平行オネジ | 管用平行メネジ |
| ISO規格 | R | Rc | Rp | G Aまたは Bを付ける | G |
| 旧JIS規格 | PT | PT | PS | PF | PF |
| JIS記号 | JIS B 0203 | | | JIS B 0202 | |

■ 管用平行ネジは、管用平行オネジと管用平行メネジを組み合わせて使い、どちらも記号Ｇをつけて表示しますが、オネジの場合には等級を表す記号(ＡまたはＢ)を付けて表示します。
(例)オネジの場合はＧ1/4Ａ、メネジの場合はＧ1/4と表示します。
■ ＮＰＴネジとは アメリカ管用ネジ規格で、テーパは1/16であるが、ネジ山角度、ピッチ、基本径もＪＩＳと異なります。

# barcontrol Compact Pressure Switch

## バーコントロール 小型圧力スイッチ

※圧力スイッチ本体はドイツ製ですが、製品の検査･調整、各種オプション等の取り付けは株式会社植田製作所(日本国内)でおこない出荷致します。

## PDL/HDL シリーズ

- 超小型設計
- 多彩なオプション
- PDL：ダイヤフラム式
- HDL：ピストン式

サイズ φ26×(H)59[mm]

Automatic Control Switches 製品案内 P45

仕様表

[圧力単位：MPa]

| 型　式 | 圧力調整範囲 | | 開閉圧力差(固定式) | | 耐圧力 |
|---|---|---|---|---|---|
| | 最低 | 最高 | 最小 | 最大 | |
| PDL-1-002-M-D-3 | 0.02 | 0.2 | 0.01 | 0.03 | 4.0 |
| PDL-1-008-M-D-3 | 0.05 | 0.8 | 0.02 | 0.05 | 4.0 |
| PDL-1-016-M-D-3 | 0.1 | 1.6 | 0.03 | 0.1 | 4.0 |

| 型　式 | 圧力調整範囲 | | 開閉圧力差(固定式) | | 耐圧力 |
|---|---|---|---|---|---|
| | 最低 | 最高 | 最小 | 最大 | |
| HDL-1-030-K-D-3 | 1.0 | 3.0 | 0.5 | 0.8 | 35.0 |
| HDL-1-120-K-D-3 | 1.0 | 12.0 | 0.5 | 1.2 | 35.0 |
| HDL-1-250-K-D-3 | 2.0 | 25.0 | 0.6 | 2.5 | 35.0 |

○ 製品に関する詳しい内容は PDL：P45 HDL：P47 をご参照ください

## PDC/HDC シリーズ

- 小型設計
- DIN端子台付属
- PDC：ダイヤフラム式
- HDC：ピストン式

サイズ (W)52×(D)34.5×(H)86[mm]

Automatic Control Switches 製品案内 P49

仕様表

[圧力単位：MPa]

| 型　式 | 圧力調整範囲 | | 開閉圧力差調整範囲 | 耐圧力 |
|---|---|---|---|---|
| | 最低 | 最高 | | |
| PDC-1-002-M-R-1 | 0.02 | 0.2 | P50開閉圧力差線図参照 | 4.0 |
| PDC-1-008-M-R-1 | 0.08 | 0.8 | | 4.0 |
| PDC-1-016-M-R-1 | 0.1 | 1.6 | | 4.0 |

| 型　式 | 圧力調整範囲 | | 開閉圧力差調整範囲 | 耐圧力 |
|---|---|---|---|---|
| | 最低 | 最高 | | |
| HDC-1-030-K-R-1 | 1.0 | 3.0 | P52開閉圧力差線図参照 | 35.0 |
| HDC-1-120-K-R-1 | 1.0 | 12.0 | | 35.0 |
| HDC-1-250-K-R-1 | 2.0 | 25.0 | | 35.0 |

○ 製品に関する詳しい内容は PDC：P49 HDC：P51 をご参照ください

## PDS シリーズ

- 小型設計
- DIN端子台付属
- ダイヤル式調整機構

サイズ (W)75×(D)31×(H)107[mm]

Automatic Control Switches 製品案内 P53

仕様表

[圧力単位：MPa]

| 型　式 | 圧力調整範囲 | | 開閉圧力差(固定式) | | 耐圧力 |
|---|---|---|---|---|---|
| | 最低 | 最高 | 最小 | 最大 | |
| PDS-1-030-M-2-1-R2 | 0.5 | 3.0 | 0.05 | 0.25 | 6.0 |

○ 製品に関する詳しい内容は P53 をご参照ください

## HERION & RAU (ヘリオン&ラウ社)とは

ドイツのシュツットガルトに近いヘーレンベルグにある小型圧力スイッチの専業メーカーです。圧力スイッチ専用に開発された理想のマイクロスイッチは、歴史的に時計･宝石の精密加工で知られるこの地で製作され、高性能高品質の基となっています。標準品として市販に適した油圧･空気圧用の各シリーズを販売しているほか、顧客の要求に応じた特注の圧力スイッチも数多く手掛けており、工作機械･成型機･印刷機･機械等の設備機器、およびパワーショベル等の土木機械･車載用等でも世界中で数多く使用され、常に高い評価を受けています。

# 圧力スイッチ

## PL-550 シリーズ

■ 屋内汎用型
■ 幅広い圧力設定に対応が可能

サイズ (W)126.5×(D)74×(H)171.5[mm]

Automatic Control Switches 外観図面 P13

仕様表 [圧力単位：MPa]

| 型　式 | 圧力調整範囲 | | 開閉圧力差調整範囲 | | 耐圧力 |
|---|---|---|---|---|---|
| | 最低 | 最高 | 最小 | 最大 | |
| PL-550-1-R3B | 0 | 0.16 | 0.012 | 0.1 | 1.5 |
| PL-550-2-R3B | 0 | 0.3 | 0.015 | 0.2 | 1.5 |
| PL-550-3-R3B | 0.01 | 0.5 | 0.02 | 0.3 | 1.5 |
| PL-550-4-R3B | 0.02 | 0.7 | 0.025 | 0.35 | 1.5 |
| PL-550-5-R3B | 0.05 | 1.0 | 0.03 | 0.4 | 1.5 |
| PL-550-6-R3B | 0.2 | 2.0 | 0.08 | 0.5 | 2.5 |
| PL-550-7-R3B | 0.5 | 4.0 | 0.15 | 1.0 | 5.0 |
| ※ PH-550-8-R3SB | 0.5 | 6.0 | 0.2 | 1.0 | 10.0 |
| ※ PH-550-9-R3SB | 1.0 | 8.0 | 0.35 | 2.0 | 10.0 |

○ 上記表の※印は高圧制御用の圧力スイッチです 詳しい仕様はお問い合わせください

## PL-650 シリーズ

■ 屋内防塵防滴型
■ 保護構造 IP52(IEC529)相当
■ 幅広い圧力設定に対応が可能

サイズ (W)125.5×(D)74.5×(H)173[mm]

Automatic Control Switches 外観図面 P14

仕様表 [圧力単位：MPa]

| 型　式 | 圧力調整範囲 | | 開閉圧力差調整範囲 | | 耐圧力 |
|---|---|---|---|---|---|
| | 最低 | 最高 | 最小 | 最大 | |
| PL-650-1-R3B | 0 | 0.16 | 0.012 | 0.1 | 1.5 |
| PL-650-2-R3B | 0 | 0.3 | 0.015 | 0.2 | 1.5 |
| PL-650-3-R3B | 0.01 | 0.5 | 0.02 | 0.3 | 1.5 |
| PL-650-4-R3B | 0.02 | 0.7 | 0.025 | 0.35 | 1.5 |
| PL-650-5-R3B | 0.05 | 1.0 | 0.03 | 0.4 | 1.5 |
| PL-650-6-R3B | 0.2 | 2.0 | 0.08 | 0.5 | 2.5 |
| PL-650-7-R3B | 0.5 | 4.0 | 0.15 | 1.0 | 5.0 |
| ※ PH-650-8-R3SB | 0.5 | 6.0 | 0.2 | 1.0 | 10.0 |
| ※ PH-650-9-R3SB | 1.0 | 8.0 | 0.35 | 2.0 | 10.0 |

○ 上記表の※印は高圧制御用の圧力スイッチです 詳しい仕様はお問い合わせください

## PM-50 シリーズ

■ 屋内汎用型
■ 圧力設定値固定向き
■ 開閉圧力差の狭い設定が可能

サイズ (W)126.5×(D)74×(H)171.5[mm]

Automatic Control Switches 外観図面 P15

仕様表 [圧力単位：MPa]

| 型　式 | 圧力調整範囲 | | 開閉圧力差調整範囲 | | 耐圧力 |
|---|---|---|---|---|---|
| | 最低 | 最高 | 最小 | 最大 | |
| PM-501-R3B | 0 | 0.12 | 0.006 | 0.04 | 1.0 |
| PM-502-R3B | 0.01 | 0.5 | 0.01 | 0.15 | 1.5 |
| PM-503-R3B | 0.05 | 1.0 | 0.015 | 0.2 | 1.5 |
| PM-504-R3B | 0.2 | 2.0 | 0.05 | 0.3 | 2.5 |
| PM-505-R3B | 0.5 | 4.0 | 0.08 | 0.5 | 5.0 |
| ※ PM-506-R3SB | 0.5 | 6.0 | 0.15 | 0.5 | 10.0 |
| ※ PM-507-R3SB | 1.0 | 8.0 | 0.25 | 0.5 | 10.0 |

○ 上記表の※印は高圧制御用の圧力スイッチです 詳しい仕様はお問い合わせください
○ 低電圧微電流や、直流(高電流)仕様も対応可能です 詳しくはご相談ください

## PM-60 シリーズ

■ 屋内防塵防滴型
■ 保護構造 IP52(IEC529)相当
■ 圧力設定値固定向き
■ 開閉圧力差の狭い設定が可能

サイズ (W)125.5×(D)74.5×(H)173[mm]

Automatic Control Switches 外観図面 P16

仕様表 [圧力単位：MPa]

| 型　式 | 圧力調整範囲 | | 開閉圧力差調整範囲 | | 耐圧力 |
|---|---|---|---|---|---|
| | 最低 | 最高 | 最小 | 最大 | |
| PM-601-R3B | 0 | 0.12 | 0.006 | 0.04 | 1.0 |
| PM-602-R3B | 0.01 | 0.5 | 0.01 | 0.15 | 1.5 |
| PM-603-R3B | 0.05 | 1.0 | 0.015 | 0.2 | 1.5 |
| PM-604-R3B | 0.2 | 2.0 | 0.05 | 0.3 | 2.5 |
| PM-605-R3B | 0.5 | 4.0 | 0.08 | 0.5 | 5.0 |
| ※ PM-606-R3SB | 0.5 | 6.0 | 0.15 | 0.5 | 10.0 |
| ※ PM-607-R3SB | 1.0 | 8.0 | 0.25 | 0.5 | 10.0 |

○ 上記表の※印は高圧制御用の圧力スイッチです 詳しい仕様はお問い合わせください
○ 低電圧微電流や、直流(高電流)仕様も対応可能です 詳しくはご相談ください

# 圧力スイッチ

## P5S シリーズ

■ 屋内汎用型
■ ２個の指針により容易な圧力設定値の変更が可能

サイズ (W)126×(D)74×(H)171.5[mm]

Automatic Control Switches 外観図面 P17

仕様表

[圧力単位：MPa]

| 型　式 | 圧力調整範囲 | | 開閉圧力差調整範囲 | | 耐圧力 |
|---|---|---|---|---|---|
| | 最低 | 最高 | 最小 | 最大 | |
| P5S- 1 -R3B | 0 | 0.16 | 0.012 | 0.12 | 1.5 |
| P5S- 3 -R3B | 0 | 0.3 | 0.015 | 0.2 | 1.5 |
| P5S- 5 -R3B | 0.01 | 0.5 | 0.02 | 0.4 | 1.5 |
| P5S- 7 -R3B | 0.02 | 0.7 | 0.025 | 0.4 | 1.5 |
| P5S-10-R3B | 0.05 | 1.0 | 0.03 | 0.6 | 1.5 |
| P5S-20-R3B | 0.2 | 2.0 | 0.08 | 1.0 | 2.5 |
| P5S-40-R3B | 0.5 | 4.0 | 0.15 | 1.5 | 5.0 |
| ※ P5S-60-R3SB | 0.5 | 6.0 | 0.2 | 2.0 | 10.0 |
| ※ P5S-80-R3SB | 1.0 | 8.0 | 0.35 | 3.0 | 10.0 |

○ 上記表の※印は高圧制御用の圧力スイッチです 詳しい仕様はお問い合わせください

## P6S シリーズ

■ 屋内防塵防滴型
■ 保護構造 IP52(IEC529)相当
■ ２個の指針により容易な圧力設定値の変更が可能

サイズ (W)125×(D)74.5×(H)173[mm]

Automatic Control Switches 外観図面 P18

仕様表

[圧力単位：MPa]

| 型　式 | 圧力調整範囲 | | 開閉圧力差調整範囲 | | 耐圧力 |
|---|---|---|---|---|---|
| | 最低 | 最高 | 最小 | 最大 | |
| P6S- 1 -R3B | 0 | 0.16 | 0.012 | 0.12 | 1.5 |
| P6S- 3 -R3B | 0 | 0.3 | 0.015 | 0.2 | 1.5 |
| P6S- 5 -R3B | 0.01 | 0.5 | 0.02 | 0.4 | 1.5 |
| P6S- 7 -R3B | 0.02 | 0.7 | 0.025 | 0.4 | 1.5 |
| P6S-10-R3B | 0.05 | 1.0 | 0.03 | 0.6 | 1.5 |
| P6S-20-R3B | 0.2 | 2.0 | 0.08 | 1.0 | 2.5 |
| P6S-40-R3B | 0.5 | 4.0 | 0.15 | 1.5 | 5.0 |
| ※ P6S-60-R3SB | 0.5 | 6.0 | 0.2 | 2.0 | 10.0 |
| ※ P6S-80-R3SB | 1.0 | 8.0 | 0.35 | 3.0 | 10.0 |

○ 上記表の※印は高圧制御用の圧力スイッチです 詳しい仕様はお問い合わせください

## PSP シリーズ

■ 屋内用
■ コンプレッサー・ポンプ制御用
■ レリーズバルブ機構付
(PSP-200A,-R1,-R2に限る)

サイズ (W)105.5×(D)82×(H)139.5[mm]

Automatic Control Switches 外観図面 P19

仕様表

[圧力単位：MPa]

| 型　式 | 圧力調整範囲 | | 開閉圧力差調整範囲 | | 耐圧力 |
|---|---|---|---|---|---|
| | 最低 | 最高 | 最小 | 最大 | |
| ※ PSP-200A-R1 | 0.2 | 1.5 | 0.15 | 0.3 | 1.7 |
| ※ PSP-200A-R2 | 0.2 | 1.5 | 0.15 | 0.3 | 1.7 |
| PSP-200A | 0.2 | 1.5 | 0.15 | 0.3 | 1.7 |
| PSP-200B | 0.05 | 1.5 | 0.1 | 0.3 | 1.7 |

○ 上記表の※印 PSP-200A-R1はφ6mm配管用レリーズバルブRV-14N付
PSP-200A-R2はφ6.35mm(1/4in.)配管用レリーズバルブRV-22付
○ PSP-200Bはレリーズバルブを必要としない機種の自動制御用スイッチです

## PU3 シリーズ

■ 屋内用小型設計
■ 円筒形状
■ ダイヤフラム式で長寿命
■ 制御装置組み込み向き

サイズ 54φ×(H)89[mm]

Automatic Control Switches 外観図面 P21

仕様表

[圧力単位：MPa]

| 型　式 | 圧力調整範囲 | | 開閉圧力差範囲 | | | 耐圧力 |
|---|---|---|---|---|---|---|
| | 最低 | 最高 | 低域 | 高域 | 最大 | |
| PU3-01-□C | 0.02 | 0.16 | 0.03 | 0.04 | ～0.1 | 1.5 |
| PU3-03-□C | 0.02 | 0.3 | 0.03 | 0.04 | ～0.2 | 1.5 |
| PU3-06-□C | 0.05 | 0.6 | 0.04 | 0.25 | ～0.25 | 1.5 |
| PU3-10-□C | 0.2 | 1.0 | 0.07 | 0.3 | ～0.3 | 1.5 |
| PU3-15-□CV | 0.2 | 1.5 | 0.1 | 0.45 | ～0.45 | 2.0 |

○ 型式表記2Cは接続口径がRc 1/4、3CはRc 3/8になります
○ オプションにてブラケットの取り付けが可能です
○ ご使用環境によって製品寿命は異なります 詳しくはお問い合わせください

# 圧力スイッチ

## PU6 シリーズ

■ 屋内用小型設計
■ ２個の指針により容易な圧力設定値の変更が可能

サイズ (W)80×(D)48×(H)115[mm]

Automatic Control Switches 外観図面 P22

仕様表

[圧力単位：MPa]

| 型　式 | 圧力調整範囲 | | 開閉圧力差調整範囲 | | 耐圧力 |
|---|---|---|---|---|---|
| | 最低 | 最高 | 最小 | 最大 | |
| PU6-03-R3 | 0 | 0.3 | 0.04 | 0.25 | 1.0 |
| PU6-06-R3 | 0 | 0.6 | 0.05 | 0.35 | 1.0 |
| PU6-10-R3 | 0.1 | 1.0 | 0.08 | 0.45 | 1.5 |
| PU6-20-R3 | 0.2 | 2.0 | 0.2 | 1.0 | 2.5 |
| PU6-30-R3 | 0.5 | 3.0 | 0.25 | 1.5 | 3.5 |

○ 圧力計付き圧力スイッチ PU6(GA10)シリーズ 詳しくはお問い合わせ下さい

## PU7 シリーズ

■ 屋内用小型設計
■ １点設定警報検出向き

サイズ (W)80×(D)48×(H)115[mm]

Automatic Control Switches 外観図面 P23

仕様表

[圧力単位：MPa]

| 型　式 | 圧力調整範囲 | | 開閉圧力差調整範囲 | | 耐圧力 |
|---|---|---|---|---|---|
| | 最低 | 最高 | 最小 | 最大 | |
| PU7-03-R3 | 0 | 0.3 | 0.02 | 0.06 | 1.0 |
| PU7-06-R3 | 0 | 0.6 | 0.03 | 0.08 | 1.0 |
| PU7-10-R3 | 0.1 | 1.0 | 0.035 | 0.1 | 1.5 |
| PU7-20-R3 | 0.2 | 2.0 | 0.09 | 0.2 | 2.5 |
| PU7-30-R3 | 0.5 | 3.0 | 0.14 | 0.28 | 3.5 |

○ 開閉圧力差は、ご希望値をメーカーにて設定(調整)致します 納品後の変更は出来ません

## PU64W シリーズ

■ 屋外設置用
■ 多湿環境向き
■ 保護構造 IP65(IEC529)相当
■ ２個の指針により容易な圧力設定値の変更が可能

サイズ (W)96×(D)70×(H)123.5[mm]

Automatic Control Switches 外観図面 P24

仕様表

[圧力単位：MPa]

| 型　式 | 圧力調整範囲 | | 開閉圧力差調整範囲 | | 耐圧力 |
|---|---|---|---|---|---|
| | 最低 | 最高 | 最小 | 最大 | |
| PU64W-03-R3 | 0 | 0.3 | 0.04 | 0.25 | 1.0 |
| PU64W-06-R3 | 0 | 0.6 | 0.05 | 0.35 | 1.0 |
| PU64W-10-R3 | 0.1 | 1.0 | 0.08 | 0.45 | 1.5 |
| PU64W-20-R3 | 0.2 | 2.0 | 0.2 | 1.0 | 2.5 |
| PU64W-30-R3 | 0.5 | 3.0 | 0.25 | 1.5 | 3.5 |

○ 圧力計付き圧力スイッチ PU64W(GA10)シリーズ 詳しくはお問い合わせ下さい

## PU74W シリーズ

■ 屋外設置用
■ 多湿環境向き
■ 保護構造 IP65(IEC529)相当
■ １点設定警報検出向き

サイズ (W)96×(D)70×(H)123.5[mm]

Automatic Control Switches 外観図面 P25

仕様表

[圧力単位：MPa]

| 型　式 | 圧力調整範囲 | | 開閉圧力差調整範囲 | | 耐圧力 |
|---|---|---|---|---|---|
| | 最低 | 最高 | 最小 | 最大 | |
| PU74W-03-R3 | 0 | 0.3 | 0.02 | 0.06 | 1.0 |
| PU74W-06-R3 | 0 | 0.6 | 0.03 | 0.08 | 1.0 |
| PU74W-10-R3 | 0.1 | 1.0 | 0.035 | 0.1 | 1.5 |
| PU74W-20-R3 | 0.2 | 2.0 | 0.09 | 0.2 | 2.5 |
| PU74W-30-R3 | 0.5 | 3.0 | 0.14 | 0.28 | 3.5 |

○ 開閉圧力差は、ご希望値をメーカーにて設定(調整)致します 納品後の変更は出来ません

# 圧力スイッチ

## P シリーズ

- 屋内専用
- ダイヤフラム式で長寿命
- ポンプ等の直接制御用
  （大容量電気接点内蔵）

サイズ (W) 79 × (D) 57 × (H) 91 [mm]

Automatic Control Switches 外観図面 P26

仕様表

[圧力単位：MPa]

| 型　式 | 圧力調整範囲 | | 開閉圧力差調整範囲 | | 耐圧力 |
|---|---|---|---|---|---|
| | 最低 | 最高 | 最小 | 最大 | |
| P-3 | 0.05 | 0.35 | 0.1 | 0.25 | 1.5 |
| P-6 | 0.05 | 0.6 | 0.1 | 0.3 | 1.5 |
| P-10 | 0.3 | 1.0 | 0.15 | 0.35 | 1.5 |

○ ご使用環境によって製品寿命は異なります 詳しくはお問い合わせください
○ 負荷2.2kWまでの直接制御用です

## P-□W シリーズ

- 屋外設置用防水型
- ダイヤフラム式で長寿命
- 保護構造 IP65（IEC529）相当
- ポンプ等の直接制御用
  （大容量電気接点内蔵）

サイズ (W) 96 × (D) 70 × (H) 108 [mm]

Automatic Control Switches 外観図面 P27

仕様表

[圧力単位：MPa]

| 型　式 | 圧力調整範囲 | | 開閉圧力差調整範囲 | | 耐圧力 |
|---|---|---|---|---|---|
| | 最低 | 最高 | 最小 | 最大 | |
| P-3W | 0.05 | 0.35 | 0.1 | 0.25 | 1.5 |
| P-6W | 0.05 | 0.6 | 0.1 | 0.3 | 1.5 |
| P-10W | 0.3 | 1.0 | 0.15 | 0.35 | 1.5 |

○ ご使用環境によって製品寿命は異なります 詳しくはお問い合わせください
○ 負荷2.2kWまでの直接制御用です

## PS シリーズ

- 屋内用小型設計
- ダイヤフラム式で長寿命
- 制御盤や小型機器等への
  内部組込み向き

サイズ (W) 84 × (D) 28 × (H) 93 [mm]

Automatic Control Switches 外観図面 P28

仕様表

[圧力単位：MPa]

| 型　式 | 圧力調整範囲 | | 開閉圧力差(固定式) | | 耐圧力 |
|---|---|---|---|---|---|
| | 最低 | 最高 | 最小 | 最大 | |
| PS-102 | 0.05 | 0.7 | 0.025 | 0.045 | 15 |
| ※ PS-104 | 0.5 | 6.0 | 0.25 | 0.4 | 20 |
| ※ PS-105 | 1.0 | 11 | 0.6 | 1.0 | 25 |
| ※ PS-106 | 10 | 25 | 1.1 | 2.3 | 50 |

○ 上記表の※印PS-104,PS-105,PS-106は油圧専用の圧力スイッチです
○ 作動状態が目視で認識できるインジケーターランプ付きもご用意しております

## PU62W シリーズ

- 屋外設置用防水型
- ダイヤフラム式で長寿命
- 保護構造 IP65（IEC529）相当
- ２個の指針により容易な
  圧力設定値の変更が可能

サイズ (W) 106 × (D) 64.5 × (H) 128.5 [mm]

Automatic Control Switches 外観図面 P30

仕様表

[圧力単位：MPa]

| 型　式 | 圧力調整範囲 | | 開閉圧力差調整範囲 | | 耐圧力 |
|---|---|---|---|---|---|
| | 最低 | 最高 | 最小 | 最大 | |
| PU62W-06-RC2D-KB | 0.1 | 0.6 | 0.1 | 0.35 | 5.0 |
| PU62W-12-RC2D-KB | 0.2 | 1.2 | 0.15 | 0.4 | 〃 |

○ 制御流体によっては、オプションにて接液部の材質変更を致します
○ 作動状態が目視で認識できるインジケーターランプ付きもご用意しております

# 圧力スイッチ

## PU72W シリーズ［ダイヤフラム仕様］

- 屋外設置用小型設計
- 保護構造 IP65（IEC529）相当
- １点設定警報検出向き
- 圧力差固定型の高耐圧仕様

サイズ（W）84×（D）60×（H）144.5［mm］

Automatic Control Switches 外観図面 P31

仕様表

［圧力単位：MPa］

| 型　式 | 圧力調整範囲 | | 開閉圧力差調整範囲 | | 耐圧力 |
|---|---|---|---|---|---|
| | 最低 | 最高 | 最小 | 最大 | |
| PU72W-03-R3-KB | 0 | 0.3 | 0.02 | 0.06 | 1.0 |
| PU72W-06-R3-KB | 0 | 0.6 | 0.03 | 0.08 | 1.0 |
| PU72W-10-R3-KB | 0.1 | 1.0 | 0.035 | 0.1 | 1.5 |
| PU72W-20-R3-KB | 0.2 | 2.0 | 0.09 | 0.2 | 2.5 |
| PU72W-30-R3-KB | 0.5 | 3.0 | 0.14 | 0.28 | 3.5 |

○ 開閉圧力差は、ご希望値をメーカーにて設定(調整)致します 納品後の変更は出来ません
○ 制御流体によっては、オプションにて接液部の材質変更を致します
○ 作動状態が目視で認識できるインジケーターランプ付きもご用意しております

## PU72W シリーズ［ベローズ仕様］

- 屋外設置用小型設計
- 保護構造 IP65（IEC529）相当
- １点設定警報検出向き

サイズ（W）84×（D）60×（H）144.5［mm］

Automatic Control Switches 外観図面 P32

仕様表

［圧力単位：MPa］

| 型　式 | 圧力調整範囲 | | 開閉圧力差調整範囲 | | 耐圧力 |
|---|---|---|---|---|---|
| | 最低 | 最高 | 最小 | 最大 | |
| PU72W-03-R3-KB | 0 | 0.3 | 0.02 | 0.06 | 1.0 |
| PU72W-06-R3-KB | 0 | 0.6 | 0.03 | 0.08 | 1.0 |
| PU72W-10-R3-KB | 0.1 | 1.0 | 0.035 | 0.1 | 1.5 |
| PU72W-20-R3-KB | 0.2 | 2.0 | 0.09 | 0.2 | 2.5 |
| PU72W-30-R3-KB | 0.5 | 3.0 | 0.14 | 0.28 | 3.5 |

○ 開閉圧力差は、ご希望値をメーカーにて設定(調整)致します 納品後の変更は出来ません
○ 制御流体によっては、オプションにて接液部の材質変更を致します
○ 作動状態が目視で認識できるインジケーターランプ付きもご用意しております

## PU72W シリーズ［ピストン仕様］

- 屋外防水型
- 保護構造 IP65（IEC529）相当
- １点設定警報検出向き
- 圧力差固定型の高圧を主体とした油･水圧制御専用

サイズ（W）84×（D）60×（H）142.5［mm］

Automatic Control Switches 外観図面 P33

仕様表

［圧力単位：MPa］

| 型　式 | 圧力調整範囲 | | 開閉圧力差（固定式） | 耐圧力 |
|---|---|---|---|---|
| | 最低 | 最高 | | |
| PU72W- 34 -RC2 KBN | 0.2 | 3.4 | MAX.P.10% | 25.0 |
| PU72W- 60 -RC2 KBN | 0.5 | 6.0 | 〃 | 30.0 |
| PU72W-100-RC2 KBN | 1.0 | 10.0 | 〃 | 35.0 |
| PU72W-150-RC2 KBN | 1.0 | 15.0 | 〃 | 40.0 |
| PU72W-260-RC2 KBN | 2.0 | 26.0 | 〃 | 50.0 |
| PU72W-360-RC2 KBN | 4.0 | 36.0 | 〃 | 70.0 |
| PU72W-500-RC2 KBN | 8.0 | 50.0 | 〃 | 80.0 |
| PU72W-800-RC2 KBN | 10.0 | 80.0 | 〃 | 90.0 |

○ PU72W シリーズピストン仕様は 油圧･水圧用屋外型の圧力スイッチです

## 【型式表示説明】

PU6 － 06 － R3　B

### ① 型式 No.

圧力・真空・差圧 各シリーズの型式(製品)名称です

### ② 調整範囲

各型式毎の仕様表[調整範囲]を表しています

### ③ 接続口径

各型式毎の接続口径(受圧部材質)を表しています

### ③ オプション

本体取付足付、微電流対策品等のオプション記号です

# 真空スイッチ

## VL-550 シリーズ

■ 屋内汎用型
■ 真空設定値固定向き

サイズ (W)126.5×(D)74×(H)172.5[mm]

Automatic Control Switches 外観図面 P34

仕様表

| 型　式 | 真空調整範囲 [kPa] | | 開閉真空差調整範囲 [kPa] | | 耐圧力 [MPa] |
|---|---|---|---|---|---|
| | 最低 | 最高 | 最小 | 最大 | |
| VL-550-R3B | -7.0 | -100 | 7.0 | 50 | 0.5 |

## VL-650 シリーズ

■ 屋内防塵防滴型
■ 保護構造 IP52(IEC529)相当
■ 真空設定値固定向き

サイズ (W)125.5×(D)74.5×(H)174[mm]

Automatic Control Switches 外観図面 P35

仕様表

| 型　式 | 真空調整範囲 [kPa] | | 開閉真空差調整範囲 [kPa] | | 耐圧力 [MPa] |
|---|---|---|---|---|---|
| | 最低 | 最高 | 最小 | 最大 | |
| VL-650-R3B | -7.0 | -100 | 7.0 | 50 | 0.5 |

## VU7 シリーズ

■ 屋内用小型設計
■ 1点設定警報検出向き

サイズ (W)80.75×(D)51×(H)136[mm]

Automatic Control Switches 外観図面 P36

仕様表

| 型　式 | 真空調整範囲 [kPa] | | 開閉真空差範囲 [kPa] | | 耐圧力 [MPa] |
|---|---|---|---|---|---|
| | 最低 | 最高 | 最小 | 最大 | |
| VU7-76-1-R3 | -10 | -100 | 7.0 | 15 | 0.5 |
| VU7-76-2-R3 | -10 | -100 | 15 | 25 | 0.5 |

○ 開閉真空差は、ご希望値をメーカーにて設定(調整)致します 納品後の変更は出来ません

## VU74W シリーズ

■ 屋外設置用
■ 多湿環境向き
■ 保護構造 IP65(IEC529)相当
■ 1点設定警報検出向き

サイズ (W)96×(D)70×(H)146[mm]

Automatic Control Switches 外観図面 P37

仕様表

| 型　式 | 真空調整範囲 [kPa] | | 開閉真空差範囲 [kPa] | | 耐圧力 [MPa] |
|---|---|---|---|---|---|
| | 最低 | 最高 | 最小 | 最大 | |
| VU74W-76-1-R3 | -10 | -100 | 7.0 | 15 | 0.5 |
| VU74W-76-2-R3 | -10 | -100 | 15 | 25 | 0.5 |

○ 開閉真空差は、ご希望値をメーカーにて設定(調整)致します 納品後の変更は出来ません

# 差圧スイッチ

## OPL-550/650 シリーズ

- 屋内用（OPL-550）
- フィルターの目詰まり検出等
- 屋内防塵防滴仕様（OPL-650）
- 保護構造 IP52（IEC529）相当
- フィルターの目詰まり検出等

サイズ (W)130×(D)74×(H)232[mm]

Automatic Control Switches 外観図面 P38

仕様表

[圧力単位：MPa]

| 型　式 | 差圧調整範囲 | | 開閉圧力差調整範囲 | | 耐圧力 |
|---|---|---|---|---|---|
| | 最低 | 最高 | 最小 | 最大 | |
| OPL-550-1-R3B | 0 | 0.3 | 0.02 | 0.2 | 1.5 |
| OPL-550-2-R3B | 0.01 | 0.5 | 0.03 | 0.25 | 1.5 |
| OPL-550-4-R3B | 0.02 | 0.7 | 0.03 | 0.35 | 2.0 |
| OPL-550-5-R3B | 0.05 | 1.0 | 0.05 | 0.4 | 2.0 |

○ 上記仕様表はOPL-550,OPL-650各シリーズ共通です

## DPU72W シリーズ

- 屋外設置用
- 多湿環境向き
- 保護構造 IP65（IEC529）相当
- 配管方向を統一

サイズ (W)86×(D)60×(H)160.5[mm]

Automatic Control Switches 外観図面 P39

仕様表

[圧力単位：MPa]

| 型　式 | 差圧調整範囲 | | 開閉圧力差（固定式） | 耐圧力 |
|---|---|---|---|---|
| | 最低 | 最高 | | |
| DPU72W-03-RC2-M | 0.02 | 0.3 | 0.015 $^{+0}_{-0.01}$ | 1.5 |
| DPU72W-06-RC2-M | 0.03 | 0.6 | 0.015 $^{+0}_{-0.01}$ | 1.5 |

○ 屋内設置用、防水仕様のDPU72シリーズもございます
○ 上記仕様表はDPU72,DPU72W各シリーズ共通です

## DPU73W/73R シリーズ

- 屋外設置用
- 多湿環境向き
- 保護構造 IP65（IEC529）相当
- 配管方向を統一

サイズ (W)86×(D)60×(H)160.5[mm]

Automatic Control Switches 外観図面 P41~P42

仕様表

[圧力単位：MPa]

| 型　式 | 差圧調整範囲 | | 圧力差 | 耐圧力 |
|---|---|---|---|---|
| | 最低 | 最高 | | |
| DPU73W-02-RC2SDH-M | 0.01 | 0.2 | 10% | 10 |
| DPU73W-05-RC2SDH-M | 0.02 | 056 | 10% | 10 |
| DPU73W-10-RC2SDH-M | 0.05 | 1.0 | 10% | 10 |
| DPU73R-02-RC2SDH-M | 0.01 | 0.2 | 10% | 10 |

○ 屋内設置用、防水仕様のDPU72シリーズもございます
○ 上記仕様表はDPU72,DPU72W各シリーズ共通です

## DPU74W シリーズ

- 屋外設置用
- 多湿環境向き
- 保護構造 IP65（IEC529）相当
- 配管方向を統一

サイズ (W)96×(D)73×(H)151.5[mm]

Automatic Control Switches 外観図面 P43

仕様表

[圧力単位：MPa]

| 型　式 | 差圧調整範囲 | | 開閉圧力差（固定式） | 耐圧力 |
|---|---|---|---|---|
| | 最低 | 最高 | | |
| DPU74W-03-RC2-M | 0.02 | 0.3 | 0.015 $^{+0}_{-0.01}$ | 1.5 |
| DPU74W-06-RC2-M | 0.03 | 0.6 | 0.015 $^{+0}_{-0.01}$ | 1.5 |

Automatic Control Switches

UEDA

# 接続口径サイズ(管用ネジ)対応表

○ ＝ 受圧部ベローズ式(材質：ステンレス･リン青銅の選択可)
△ ＝ 受圧部ベローズ式(材質：リン青銅のみ対応)
□ ＝ その他の受圧部(ダイヤフラム式･ピストン式等) ※接液部材質については外観図にてご確認下さい。

| シリーズ | R3/8 (PT3/8ｵﾈｼﾞ) | Rc3/8 (PT3/8ﾒﾈｼﾞ) | G3/8 (PF3/8ｵﾈｼﾞ) | R1/4 (PT1/4ｵﾈｼﾞ) | Rc1/4 (PT1/4ﾒﾈｼﾞ) | R1/8 (PT1/8ｵﾈｼﾞ) | φ6銅管用 フレアナット |
|---|---|---|---|---|---|---|---|
| PDL/HDL | | | | | | □ | |
| PDC/HDC | | | | □ | | | |
| PDS | | | | □ | | | |
| PL-550 | ○ | | ○ | | | | △※1 |
| PH-550 | ○ | | ○ | | | | △※1 |
| PL-650 | ○ | | ○ | | | | △※1 |
| PH-650 | ○ | | ○ | | | | △※1 |
| PM-50 | ○ | | ○ | | | | △※1 |
| PM-60 | ○ | | ○ | | | | △※1 |
| P5S | ○ | | ○ | | | | △※1 |
| P6S | ○ | | ○ | | | | △※1 |
| PSP | △ | | | | | | |
| PU3 | | □ | | | □ | | |
| PU6 | △ | △ | | △ | ○ | | △※1 |
| PU7 | △ | △ | | △ | ○ | | △※1 |
| PU64W | △ | △ | | △ | ○ | | △※1 |
| PU74W | △ | △ | | △ | ○ | | △※1 |
| P | | □ | | | | | |
| P-□W | | □ | | | | | |
| PS | | | | | □※2 | | |
| PU62W | △ | △ | | △ | ○/□ | | △※1 |
| PU72W(ﾍﾞﾛｰｽﾞ) | △※2 | △※2 | | △※2 | ○/□ | | △※1 |
| PU72W(ﾀﾞｲﾔﾌﾗﾑ) | | | | | □ | | |
| PU72W(ﾋﾟｽﾄﾝ) | | | | | □ | | |
| VL-550 | ○ | | △ | | △ | | △※1 |
| VL-650 | ○ | | △ | | △ | | △※1 |
| VU7 | ○ | △ | | | △ | | |
| VU74W | ○ | △ | | | △ | | |
| OPL-550 | ○ | | | | △ | | △ |
| OPL-650 | ○ | | | | △ | | △ |
| DPU72W | △ | | | | ○ | | △ |
| DPU73W | | | | | ○ | | |
| DPU74W | | | | | ○ | | |

○ 上記以外にも特殊仕様で接続口径の対応ができる場合がございますので当社営業担当までお気軽にお問い合わせ下さい。

※1 接続部がφ6フレアタイプの場合、本体取付足(ブラケット)付きの仕様になります。

※2 受圧部ピストンタイプの場合、油圧制御専用品となります。

# 製品外観図

## 圧力スイッチ PRESSURE SWITCH


PDL/HDL シリーズ(製品案内) …… P45 - P48
PDC/HDC シリーズ(製品案内) …… P49 - P52
PDS シリーズ(製品案内) …… P53 - P54
PL-550 (PL-650) シリーズ …… P13 - P14
PM-50 (PM-60) シリーズ …… P15 - P16
P5S (P6S) シリーズ …… P17 - P18
PSP シリーズ …… P19 - P20
PU3 シリーズ …… P21
PU6 シリーズ …… P22
PU7 シリーズ …… P23
PU64W シリーズ …… P24
PU74W シリーズ …… P25
P (P-□ W) シリーズ …… P26 - P27
PS シリーズ …… P28 - P29
PU62W シリーズ …… P30
PU72W シリーズ …… P31 - P33


## 真空スイッチ VACUUM SWITCH


VL-550 (VL-650) シリーズ …… P34 - P35
VU7 シリーズ …… P36
VU74W シリーズ …… P37


## 差圧スイッチ DIFFERENTIAL PRESSURE SWITCH


OPL-550 (OPL-650) シリーズ …… P38 - P39
DPU72W シリーズ …… P40
DPU73W シリーズ …… P40- P42
DPU74W シリーズ …… P43


製品選定でお困りの場合は、最終ページにあります
「製品選定依頼書」か、「当社ホームページ」
http://www.ueda-mitaka.co.jp より
「お問い合わせ＆機種選定依頼」をご利用願います。

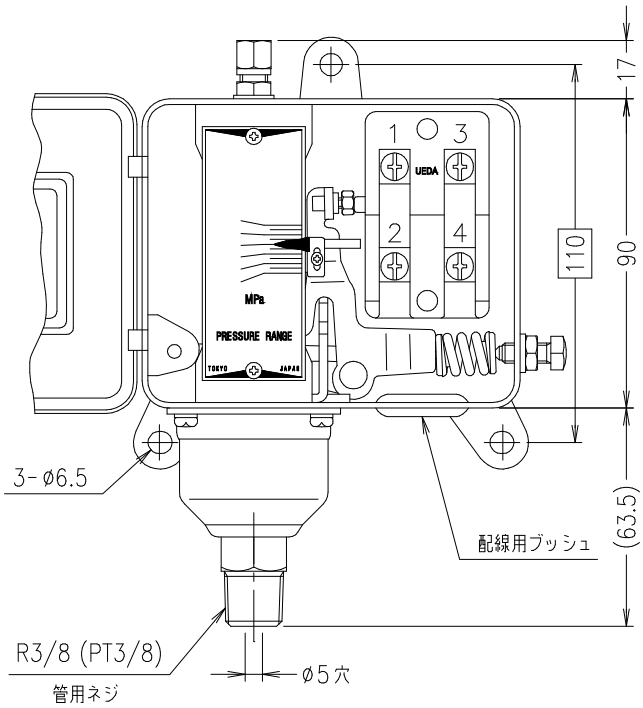


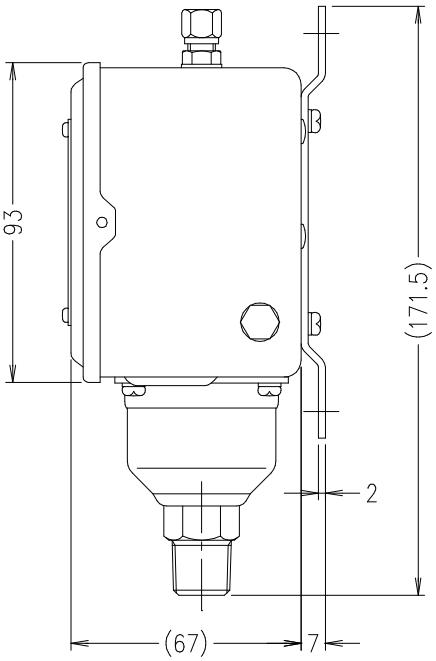


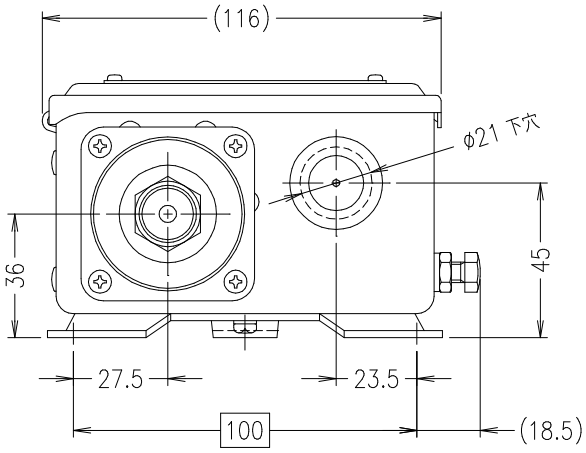


(SPDT)1a1b型スナップスイッチ

N.O. ① ③ N.C.

N.O. ② ④ N.C.

a.接点 b.接点

圧力上昇にて ①−②＝ON

圧力上昇にて ③−④＝OFF

| 型　式 | 圧力調整範囲 | | 開閉圧力差範囲 | | 耐圧力 |
|---|---|---|---|---|---|
| | 最低 | 最高 | 最小 | 最大 | Proof Press. |
| PL−550−1−R3B | 0 | 0.16 | 0.012 | 0.1 | 1.5 |
| PL−550−2−R3B | 0 | 0.3 | 0.015 | 0.2 | 1.5 |
| PL−550−3−R3B | 0.01 | 0.5 | 0.02 | 0.3 | 1.5 |
| PL−550−4−R3B | 0.02 | 0.7 | 0.025 | 0.35 | 1.5 |
| PL−550−5−R3B | 0.05 | 1.0 | 0.03 | 0.4 | 1.5 |
| PL−550−6−R3B | 0.2 | 2.0 | 0.08 | 0.5 | 2.5 |
| PL−550−7−R3B | 0.5 | 4.0 | 0.15 | 1.0 | 5.0 |

（圧力単位：MPa）

| 電気定格容量表 | | |
|---|---|---|
| 電　圧 | 交流(A.C) | 直流(D.C) |
| 24 (V) | (A) | 3 (A) |
| 48 | | 1.5 |
| 110 | 12 | 0.5 |
| 220 | 10 | 0.25 |
| 440 | 6 | |

| | |
|---|---|
| ①耐電圧試験 | 商用周波 A.C.2000V 1分間 |
| ②絶縁抵抗試験 | 100MΩ以上(D.C.500Vメガー) |
| ③ベローズ材質 | リン青銅　C5212P(R)−1/4H |
| ④本体塗装色 | グレー(N−5.0) |
| ⑤重　量 | 約1.3kg |

UEDA SEISAKUSHO

MODEL：型名

PL-550-　-R3B

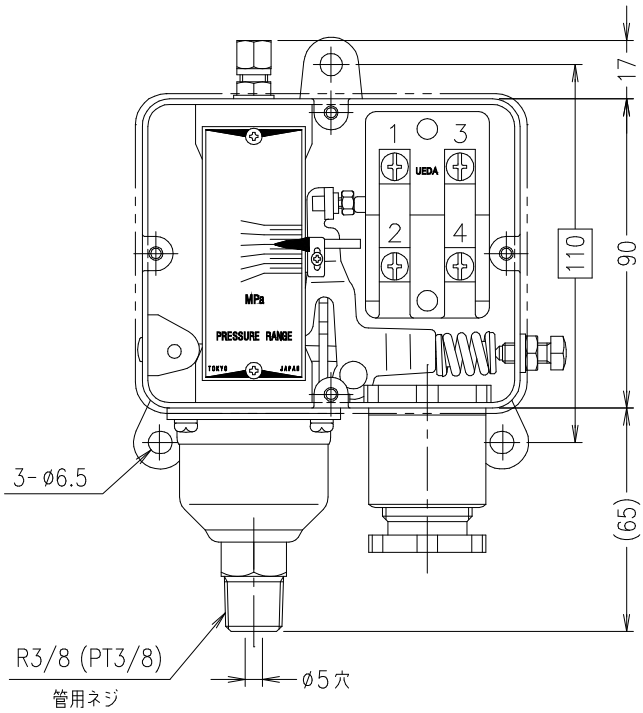


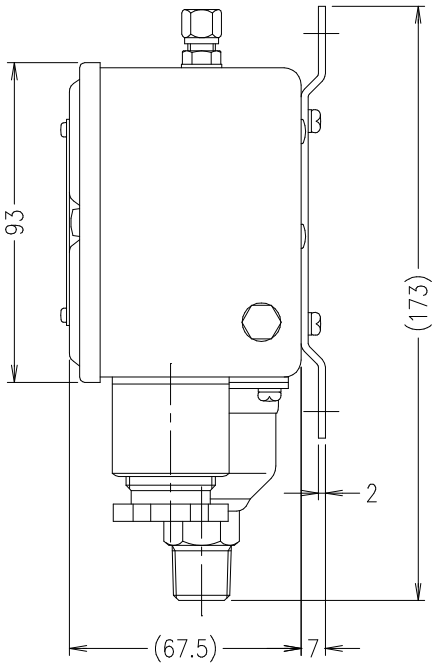


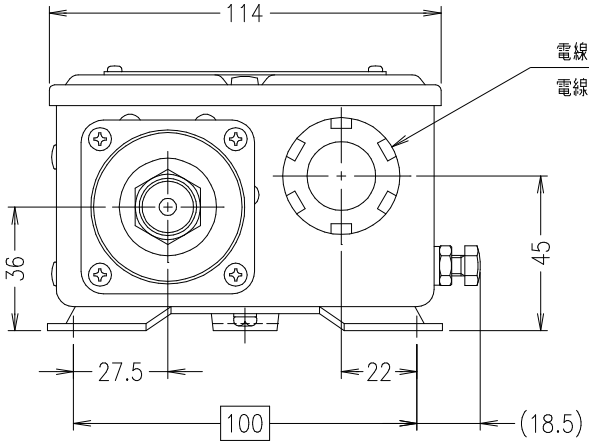


電線取出口
電線グランド JIS F8801-A-20__(G 3/4 メネジ)
又は JIS F8801-A-15__(G 1/2 メネジ)

(SPDT)1a1b型スナップスイッチ

N.O. ① ③ N.C.
N.O. ② ④ N.C.
a.接点 b.接点

圧力上昇にて ①-②=ON
圧力上昇にて ③-④=OFF

| 型　式 | 圧力調整範囲 | | 開閉圧力差範囲 | | 耐圧力 |
|---|---|---|---|---|---|
| | 最低 | 最高 | 最小 | 最大 | Proof Press. |
| PL-650-1-R3B | 0 | 0.16 | 0.012 | 0.1 | 1.5 |
| PL-650-2-R3B | 0 | 0.3 | 0.015 | 0.2 | 1.5 |
| PL-650-3-R3B | 0.01 | 0.5 | 0.02 | 0.3 | 1.5 |
| PL-650-4-R3B | 0.02 | 0.7 | 0.025 | 0.35 | 1.5 |
| PL-650-5-R3B | 0.05 | 1.0 | 0.03 | 0.4 | 1.5 |
| PL-650-6-R3B | 0.2 | 2.0 | 0.08 | 0.5 | 2.5 |
| PL-650-7-R3B | 0.5 | 4.0 | 0.15 | 1.0 | 5.0 |

(圧力単位:MPa)

| 電気定格容量表 | | |
|---|---|---|
| 電　圧 | 交流(A.C) | 直流(D.C) |
| 24 (V) | (A) | 3 (A) |
| 48 | | 1.5 |
| 110 | 12 | 0.5 |
| 220 | 10 | 0.25 |
| 440 | 6 | |

| | |
|---|---|
| ①耐電圧試験 | 商用周波 A.C.2000V 1分間 |
| ②絶縁抵抗試験 | 100MΩ以上(D.C.500Vメガー) |
| ③ベローズ材質 | リン青銅 C5212P(R)-1/4H |
| ④本体塗装色 | マンセル(2.5G7/2) |
| ⑤重　量 | 約1.5kg |

UEDA SEISAKUSHO

MODEL:型名
PL-650-　-R3B

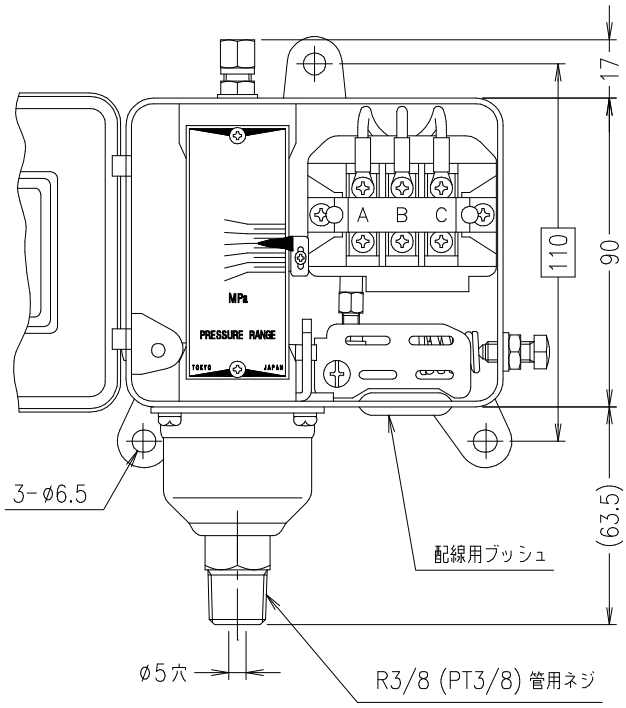


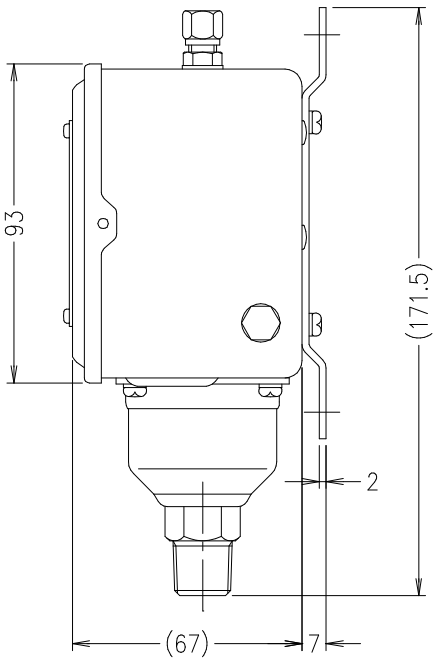


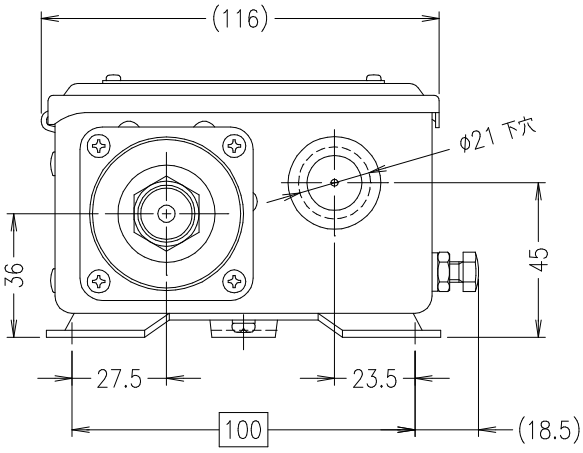


接 点 構 成

1ab (1C)　単極双投 (S.P.D.T.)

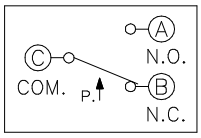


Ⓐ−Ⓒは圧力上昇にてON
圧力降下にてOFF

Ⓑ−Ⓒは圧力上昇にてOFF
圧力降下にてON

| マイクロスイッチ電気定格容量表 | | |
|---|---|---|
| 電圧 (V) | 交 流 (A.C) | 直 流 (D.C) |
| 8 | (A) | 15 (A) |
| 30 | | 10 |
| 125 | 15 | 0.6 |
| 250 | 15 | 0.3 |

| 型　　式 | 圧力調整範囲 | | 開閉圧力差範囲 | | 耐圧力 |
|---|---|---|---|---|---|
| | 最低 | 最高 | 最小 | 最大 | Proof Press. |
| PM-501-R3B | 0 | 0.12 | 0.006 | 0.04 | 1.0 |
| PM-502-R3B | 0.01 | 0.5 | 0.01 | 0.15 | 1.5 |
| PM-503-R3B | 0.05 | 1.0 | 0.015 | 0.2 | 1.5 |
| PM-504-R3B | 0.2 | 2.0 | 0.05 | 0.3 | 2.5 |
| PM-505-R3B | 0.5 | 4.0 | 0.08 | 0.5 | 5.0 |

(圧力単位：MPa)

| | |
|---|---|
| ①耐電圧試験 | 商用周波 A.C.1500V 1分間 |
| ②絶縁抵抗試験 | 100MΩ以上(D.C.500Vメガー) |
| ③ベローズ材質 | リン青銅　C5212P(R)-1/4H |
| ④本体塗装色 | グレー(N-5.0) |
| ⑤重　　量 | 約1.3kg |

UEDA SEISAKUSHO

MODEL：型名
PM-50 -R3B

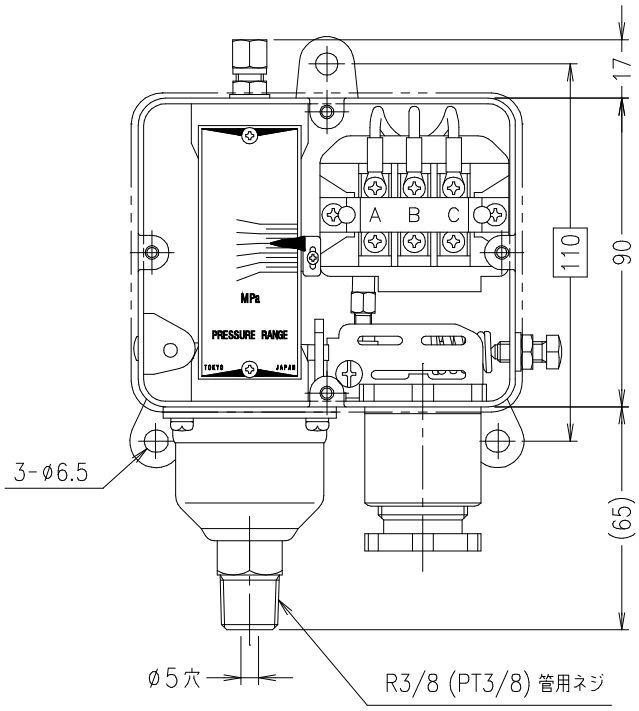


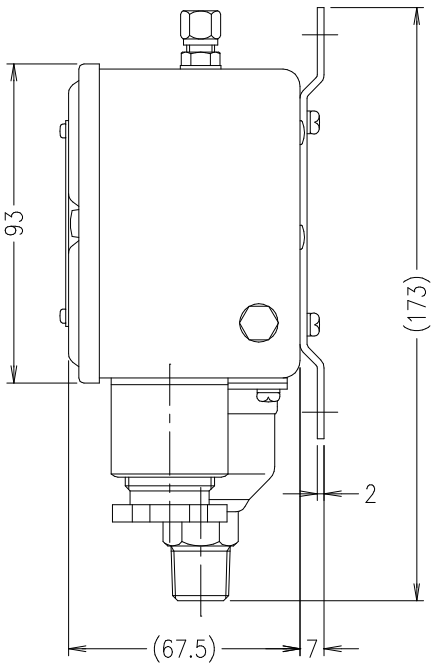


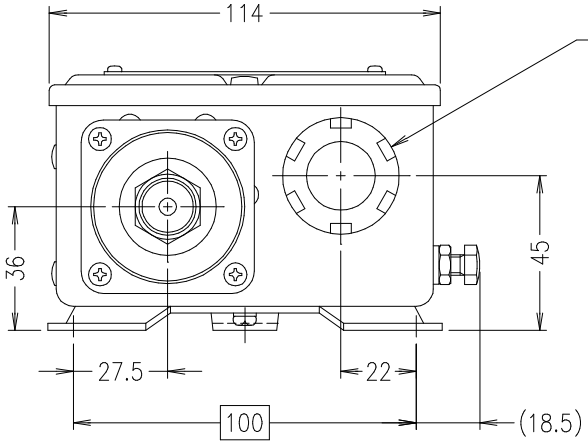


電線取出口

電線グランド JIS F8801-A-20__(G 3/4 メネジ)
又は JIS F8801-A-15__(G 1/2 メネジ)

接 点 構 成

1ab (1C) 単極双投 (S.P.D.T.)

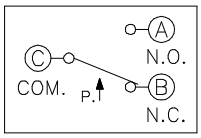


Ⓐ−Ⓒは圧力上昇にてON
圧力降下にてOFF

Ⓑ−Ⓒは圧力上昇にてOFF
圧力降下にてON

| マイクロスイッチ電気定格容量表 | | |
|---|---|---|
| 電圧(V) | 交 流(A.C) | 直 流(D.C) |
| 8 | (A) | 15 (A) |
| 30 | | 10 |
| 125 | 15 | 0.6 |
| 250 | 15 | 0.3 |

| 型　　式 | 圧力調整範囲 | | 開閉圧力差範囲 | | 耐圧力 |
|---|---|---|---|---|---|
| | 最低 | 最高 | 最小 | 最大 | Proof Press. |
| PM-601-R3B | 0 | 0.12 | 0.006 | 0.04 | 1.0 |
| PM-602-R3B | 0.01 | 0.5 | 0.01 | 0.15 | 1.5 |
| PM-603-R3B | 0.05 | 1.0 | 0.015 | 0.2 | 1.5 |
| PM-604-R3B | 0.2 | 2.0 | 0.05 | 0.3 | 2.5 |
| PM-605-R3B | 0.5 | 4.0 | 0.08 | 0.5 | 5.0 |

(圧力単位：**MPa**)

| | |
|---|---|
| ①耐電圧試験 | 商用周波 A.C.1500V 1分間 |
| ②絶縁抵抗試験 | 100MΩ以上(D.C.500Vメガー) |
| ③ベローズ材質 | リン青銅 C5212P(R)−1/4H |
| ④本体塗装色 | マンセル(2.5G7/2) |
| ⑤重　　量 | 約1.5kg |

UEDA SEISAKUSHO

MODEL：型名
PM-60 -R3B

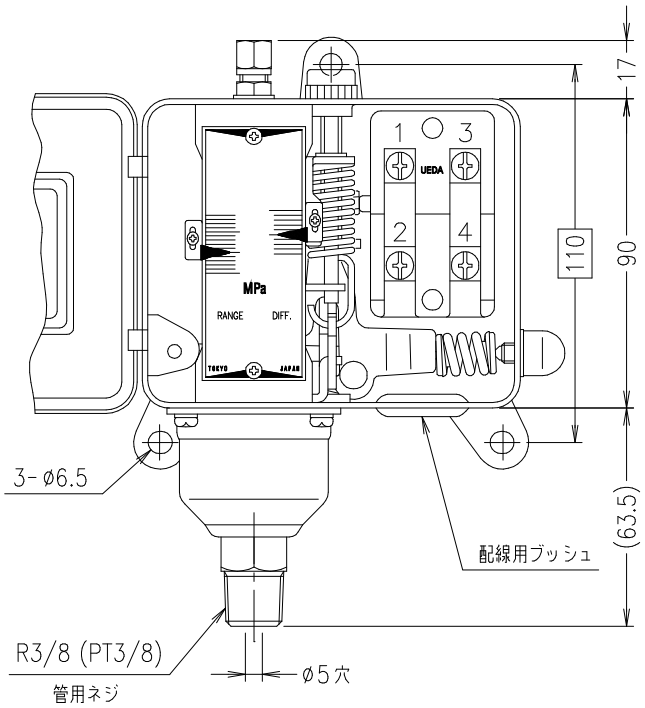


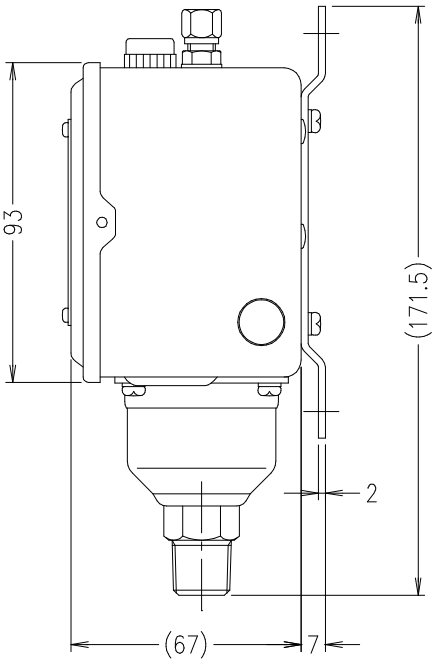


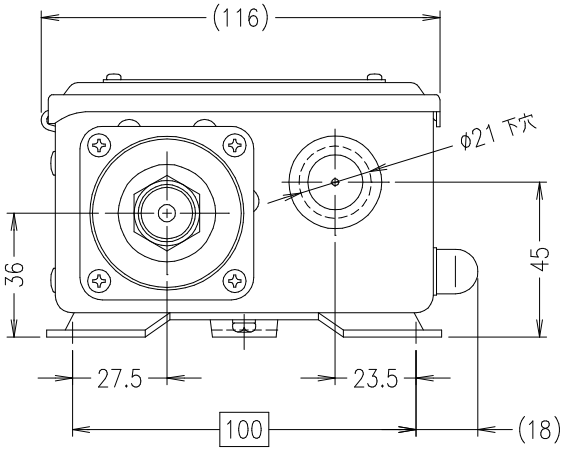


(SPDT)1a1b型スナップスイッチ

N.O. ① ③ N.C.

N.O. ② ④ N.C.

a.接点 b.接点

圧力上昇にて ①−②＝ON

圧力上昇にて ③−④＝OFF

| 型　式 | 圧力調整範囲 | | 開閉圧力差範囲 | | 耐圧力 |
|---|---|---|---|---|---|
| | 最低 | 最高 | 最小 | 最大 | Proof Press. |
| P5S−1−R3B | 0 | 0.16 | 0.012 | 0.12 | 1.5 |
| P5S−3−R3B | 0 | 0.3 | 0.015 | 0.2 | 1.5 |
| P5S−5−R3B | 0.01 | 0.5 | 0.02 | 0.4 | 1.5 |
| P5S−7−R3B | 0.02 | 0.7 | 0.025 | 0.4 | 1.5 |
| P5S−10−R3B | 0.05 | 1.0 | 0.03 | 0.6 | 1.5 |
| P5S−20−R3B | 0.2 | 2.0 | 0.08 | 1.0 | 2.5 |
| P5S−40−R3B | 0.5 | 4.0 | 0.15 | 1.5 | 5.0 |

（圧力単位：MPa）

| 電気定格容量表 | | |
|---|---|---|
| 電　圧 | 交流(A.C) | 直流(D.C) |
| 24 (V) | (A) | 3 (A) |
| 48 | | 1.5 |
| 110 | 12 | 0.5 |
| 220 | 10 | 0.25 |
| 440 | 6 | |

| | |
|---|---|
| ①耐電圧試験 | 商用周波 A.C.2000V 1分間 |
| ②絶縁抵抗試験 | 100MΩ以上(D.C.500Vメガー) |
| ③ベローズ材質 | リン青銅　C5212P(R)−1/4H |
| ④本体塗装色 | グレー(N−5.0) |
| ⑤重　量 | 約1.3kg |

UEDA SEISAKUSHO

MODEL：型名

P5S−　−R3B

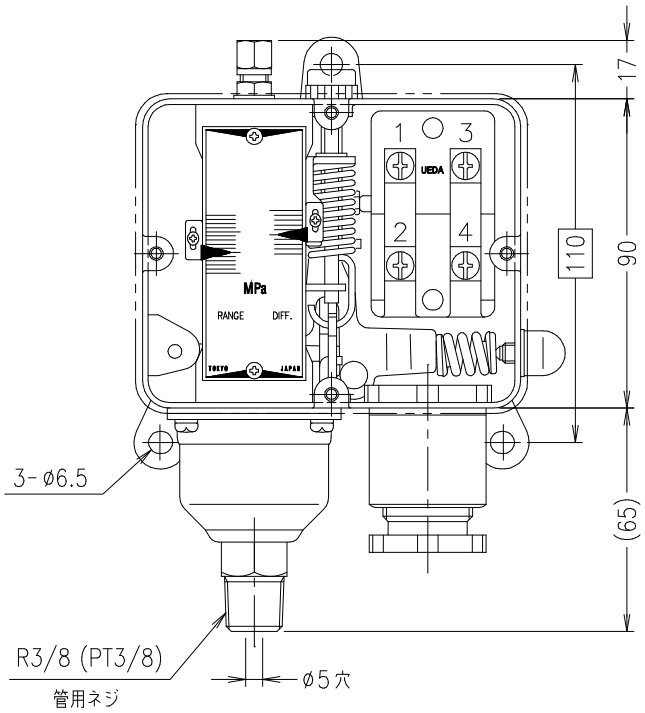


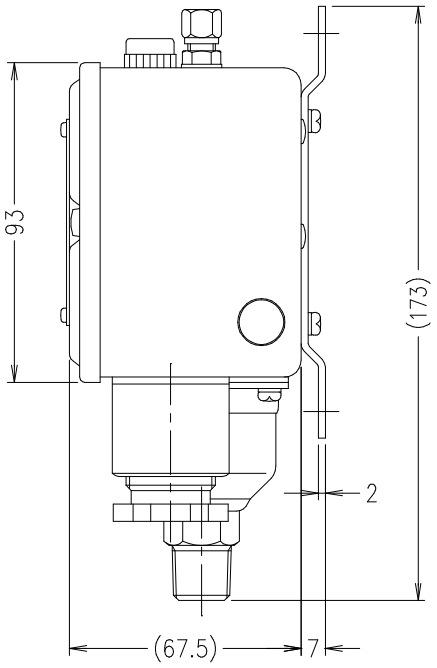


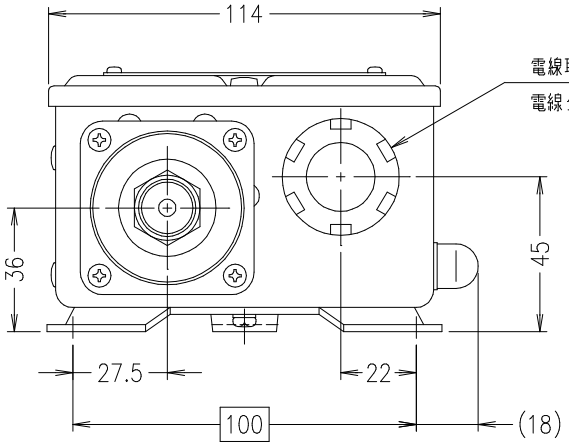


電線取出口
電線グランド JIS F8801-A-20__(G 3/4 メネジ)
又は JIS F8801-A-15__(G 1/2 メネジ)

(SPDT)1a1b型スナップスイッチ

N.O. ① ③ N.C.

N.O. ② ④ N.C.

a.接点 b.接点

圧力上昇にて ①-②=ON
圧力上昇にて ③-④=OFF

| 型　式 | 圧力調整範囲 | | 開閉圧力差範囲 | | 耐圧力 |
|---|---|---|---|---|---|
| | 最低 | 最高 | 最小 | 最大 | Proof Press. |
| P6S-1-R3B | 0 | 0.16 | 0.012 | 0.12 | 1.5 |
| P6S-3-R3B | 0 | 0.3 | 0.015 | 0.2 | 1.5 |
| P6S-5-R3B | 0.01 | 0.5 | 0.02 | 0.4 | 1.5 |
| P6S-7-R3B | 0.02 | 0.7 | 0.025 | 0.4 | 1.5 |
| P6S-10-R3B | 0.05 | 1.0 | 0.03 | 0.6 | 1.5 |
| P6S-20-R3B | 0.2 | 2.0 | 0.08 | 1.0 | 2.5 |
| P6S-40-R3B | 0.5 | 4.0 | 0.15 | 1.5 | 5.0 |

(圧力単位：MPa)

| 電気定格容量表 | | |
|---|---|---|
| 電　圧 | 交流(A.C) | 直流(D.C) |
| 24 (V) | (A) | 3 (A) |
| 48 | | 1.5 |
| 110 | 12 | 0.5 |
| 220 | 10 | 0.25 |
| 440 | 6 | |

| | |
|---|---|
| ①耐電圧試験 | 商用周波 A.C.2000V 1分間 |
| ②絶縁抵抗試験 | 100MΩ以上(D.C.500Vメガー) |
| ③ベローズ材質 | リン青銅 C5212P(R)-1/4H |
| ④本体塗装色 | マンセル(2.5G7/2) |
| ⑤重　量 | 約1.5kg |

UEDA SEISAKUSHO

MODEL：型名
P6S-　-R3B

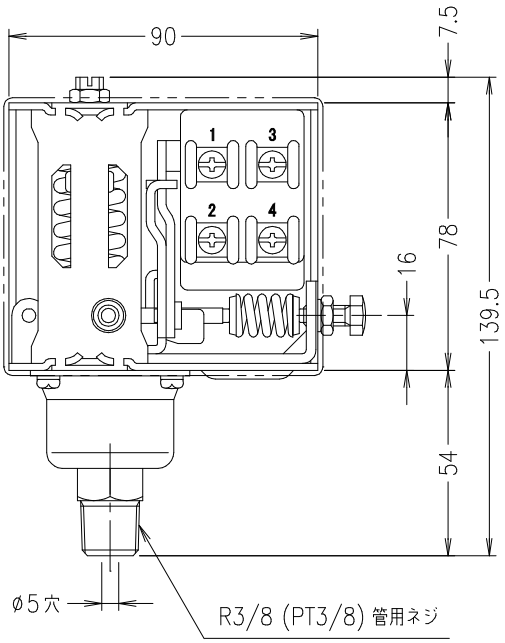


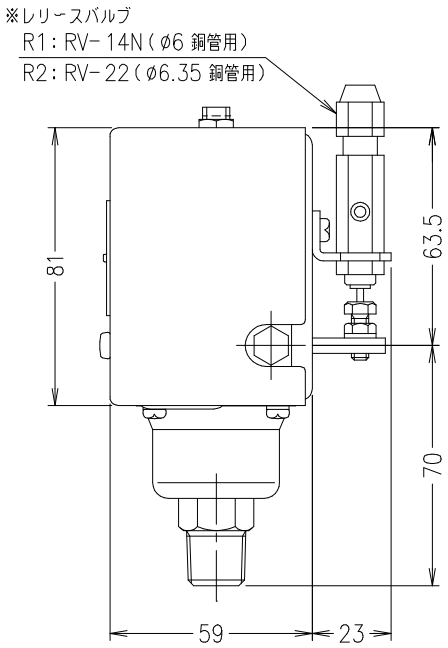


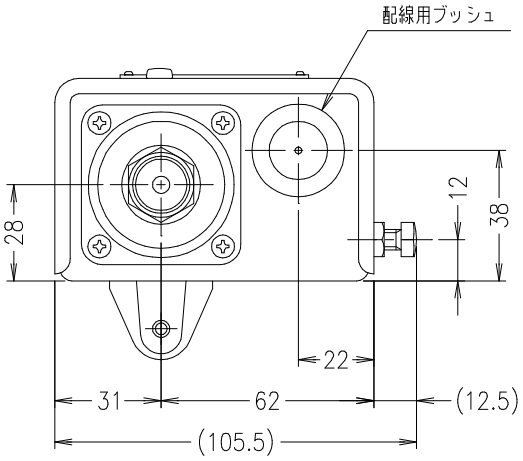


接 点 構 成

２極単投（常時閉路）

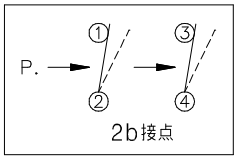


| | |
|---|---|
| ① 適用容量 | 単相 110V・400W |
| | 3相 220V・0.75kW |
| ② 耐電圧試験 | 商用周波 A.C.2000V 1分間 |
| ③ 絶縁抵抗試験 | 50MΩ以上(D.C.500Vメガー) |
| ④ ベローズ材質 | リン青銅 C5212P-1/4H |
| ⑤ 本体カバー塗装色 | グレー(N-5.0) |
| ⑥ 重　量 | 約1.15kg |

結 線 図 一 例

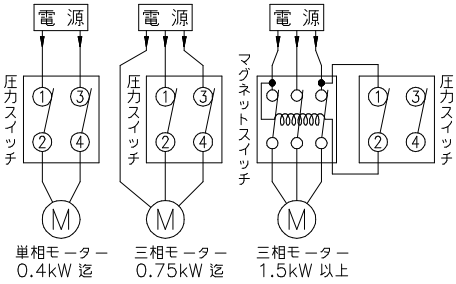


| 型　式 | 圧力調整範囲 | | 開閉圧力差範囲 | | 耐圧力 |
|---|---|---|---|---|---|
| | 最低 | 最高 | 最小 | 最大 | Proof Press. |
| PSP-200A | 0.2 | 1.5 | 0.15 | 0.3 | 1.7 |
| PSP-200A-R1 | | | | | |
| PSP-200A-R2 | | | | | |

※PSP-200A はレリースバルブ無し

（圧力単位：MPa）

UEDA SEISAKUSHO

MODEL：型名

PSP-200A

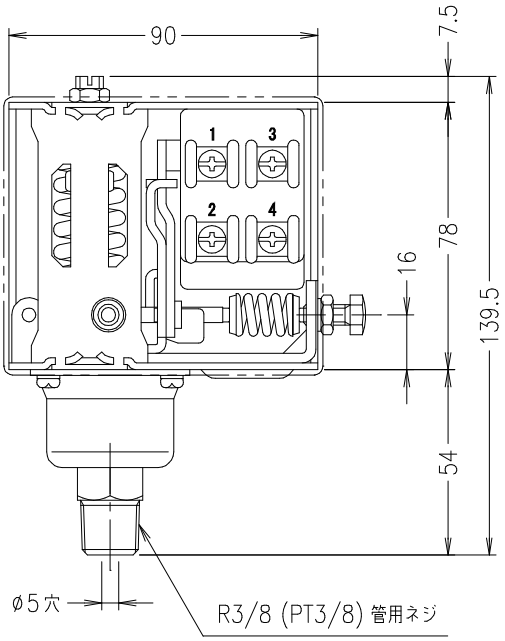


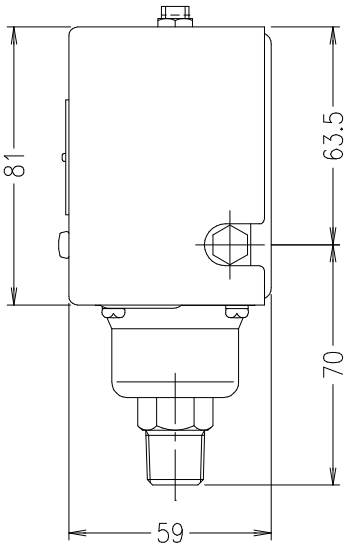


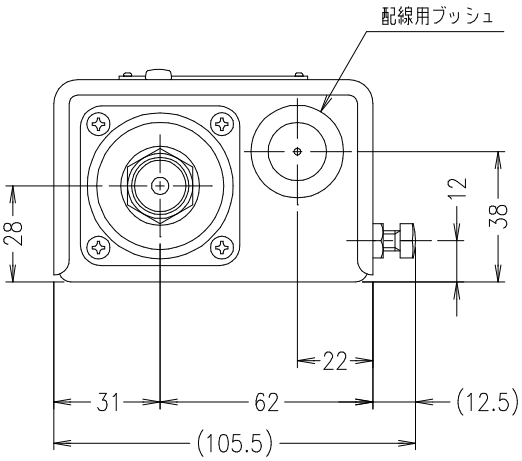


接 点 構 成

2極単投（常時閉路）

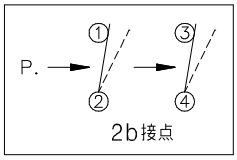


| | |
|---|---|
| ① 適用容量 | 単相 110V・400W |
| | 3相 220V・0.75kW |
| ② 耐電圧試験 | 商用周波 A.C.2000V 1分間 |
| ③ 絶縁抵抗試験 | 50MΩ以上(D.C.500Vメガー) |
| ④ ベローズ材質 | リン青銅 C5212P-1/4H |
| ⑤ 本体カバー塗装色 | グレー(N-5.0) |
| ⑥ 重　量 | 約1.15kg |

結 線 図 一 例

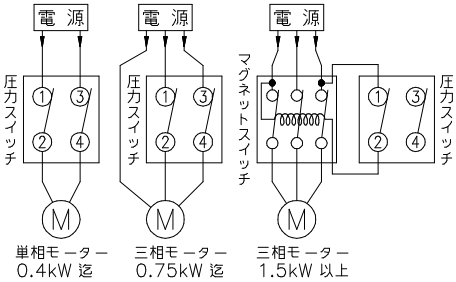


| 型　式 | 圧力調整範囲 | | 開閉圧力差範囲 | | 耐圧力 |
|---|---|---|---|---|---|
| | 最低 | 最高 | 最小 | 最大 | Proof Press. |
| PSP-200B | 0.05 | 1.5 | 0.1 | 0.3 | 1.7 |

（圧力単位：MPa）

UEDA SEISAKUSHO

MODEL：型名

PSP-200B

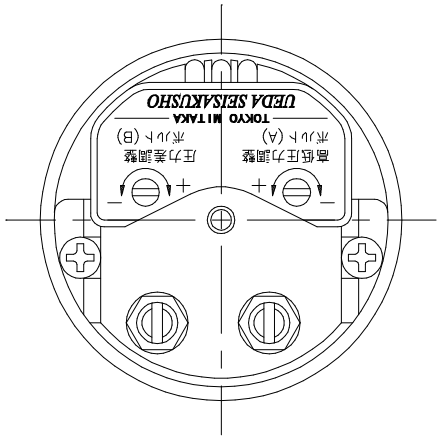


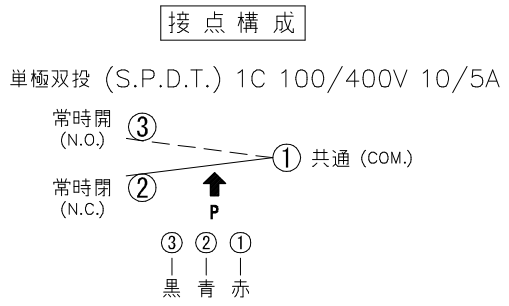


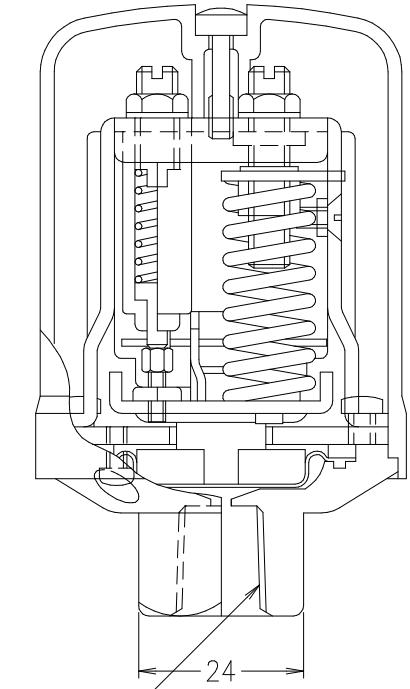


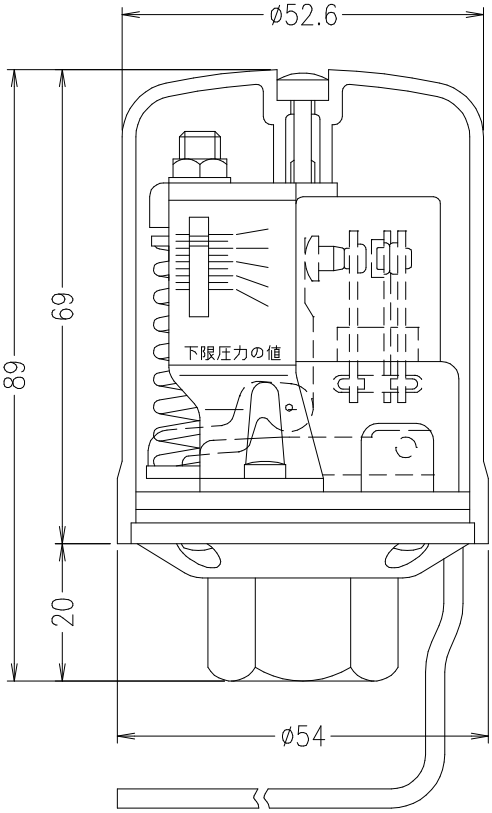


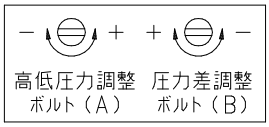


(コード寸法) VSF 1.25sq × 3
300mm

| 型式 ＼ 仕様 | 圧力調整範囲 (Range) MPa | 開閉圧力差範囲 (Diff.) MPa | | | 耐圧力 MPa | 受圧部 | 接続部 | 重量 kgf |
|---|---|---|---|---|---|---|---|---|
| | | 低域 | 高域 | | | | | |
| PU3-01-2C | 0.02 ~ 0.16 | 0.03 | 0.04 | ~ 0.1 | 1.5 | ダイヤフラム NBR | Rc1/4 (PT1/4) | 0.35 |
| PU3-03-2C | 0.02 ~ 0.3 | 0.03 | 0.04 | ~ 0.2 | 1.5 | | | |
| PU3-06-2C | 0.05 ~ 0.6 | 0.04 | 0.06 | ~0.25 | 1.5 | | | |
| PU3-10-2C | 0.2 ~ 1.0 | 0.07 | 0.09 | ~ 0.3 | 1.5 | | | |
| PU3-15-2CV | 0.2 ~ 1.5 | 0.1 | 0.18 | ~0.45 | 2.0 | FKM | | |

UEDA SEISAKUSHO

MODEL：型名
PU3- -2C(V)

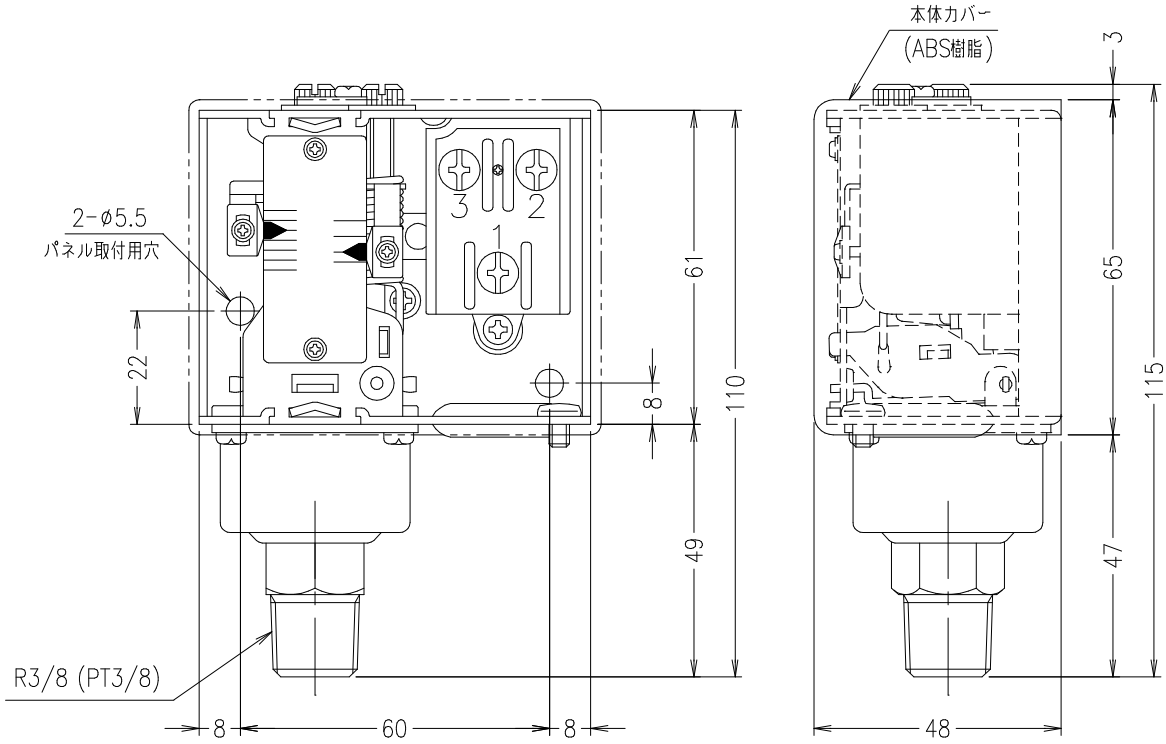


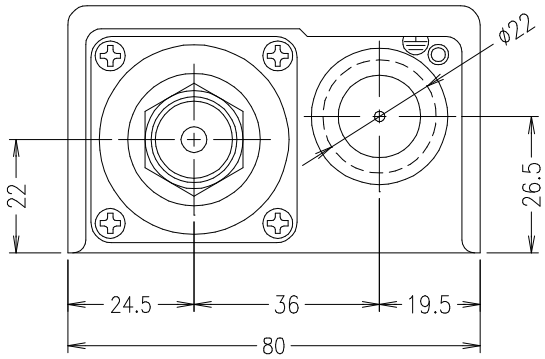


| 電気定格容量表 | | |
|---|---|---|
| 電　圧 | 交流(A.C) | 直流(D.C) |
| 24 (V) | (A) | 3 (A) |
| 48 | | 1.5 |
| 110 | 10 | 0.5 |
| 220 | 10 | 0.25 |
| 440 | 5 | |

接点構成

1ab (1C)　単極双投 (S.P.D.T.)

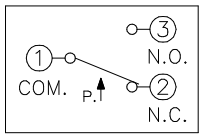


①−③は圧力上昇にてON
圧力降下にてOFF

①−②は圧力上昇にてOFF
圧力降下にてON

| 型　式 | 圧力調整範囲 | | 開閉圧力差範囲（変更自由） | | 耐圧力 |
|---|---|---|---|---|---|
| | 最低 | 最高 | 最小 | 最大 | Proof Press. |
| PU6-03-R3 | 0 | 0.3 | 0.04 | 0.25 | 1.0 |
| PU6-06-R3 | 0 | 0.6 | 0.05 | 0.35 | 1.0 |
| PU6-10-R3 | 0.1 | 1.0 | 0.08 | 0.45 | 1.5 |
| PU6-20-R3 | 0.2 | 2.0 | 0.2 | 1.0 | 2.5 |
| PU6-30-R3 | 0.5 | 3.0 | 0.25 | 1.5 | 3.5 |

（圧力単位：MPa）

| | |
|---|---|
| ①耐電圧試験 | 商用周波 A.C.2000V 1分間 |
| ②絶縁抵抗試験 | 100MΩ以上(D.C.500Vメガー) |
| ③ベローズ材質 | リン青銅　C5212P−1/4H |
| ④重　量 | 約0.45kg |

UEDA SEISAKUSHO

MODEL：型名
PU6-　-R3

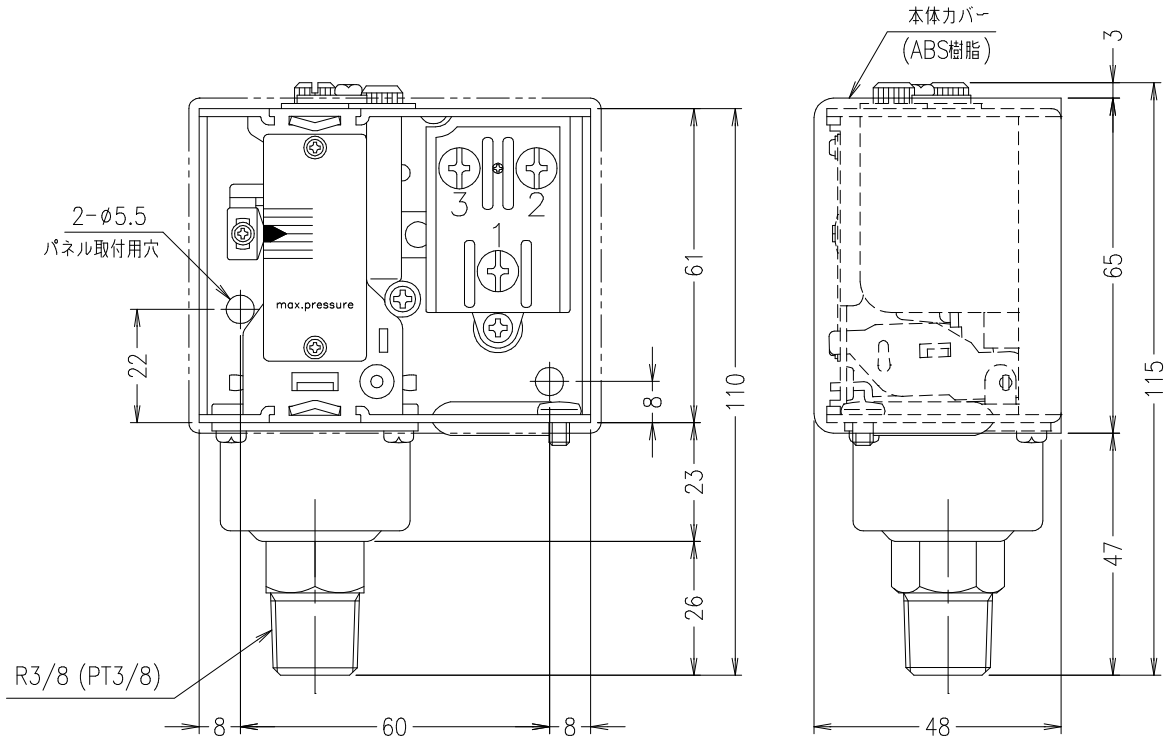


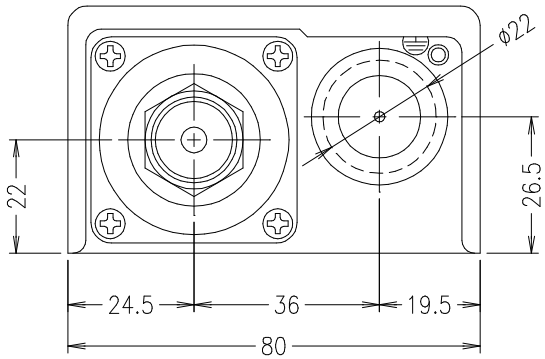


| 電気定格容量表 | | |
|---|---|---|
| 電　圧 | 交流(A.C) | 直流(D.C) |
| 24 (V) | (A) | 3 (A) |
| 48 | | 1.5 |
| 110 | 10 | 0.5 |
| 220 | 10 | 0.25 |
| 440 | 5 | |

接点構成

1ab (1C)　単極双投 (S.P.D.T.)

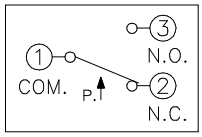


①−③は圧力上昇にてON
圧力降下にてOFF

①−②は圧力上昇にてOFF
圧力降下にてON

| 型　式 | 圧力調整範囲 | | 開閉圧力差範囲 ※(固定式) | | 耐圧力 |
|---|---|---|---|---|---|
| | 最低 | 最高 | 最小 | 最大 | Proof Press. |
| PU7-03-R3 | 0 | 0.3 | 0.02 | 0.06 | 1.0 |
| PU7-06-R3 | 0 | 0.6 | 0.03 | 0.08 | 1.0 |
| PU7-10-R3 | 0.1 | 1.0 | 0.035 | 0.1 | 1.5 |
| PU7-20-R3 | 0.2 | 2.0 | 0.09 | 0.2 | 2.5 |
| PU7-30-R3 | 0.5 | 3.0 | 0.14 | 0.28 | 3.5 |

(圧力単位: MPa)

※ 開閉圧力差値は、ご希望値をメーカーにて
設定(調整)致します。納品後の変更は出来ません。

| | |
|---|---|
| ① 耐電圧試験 | 商用周波 A.C.2000V 1分間 |
| ② 絶縁抵抗試験 | 100MΩ以上(D.C.500Vメガー) |
| ③ ベローズ材質 | リン青銅　C5212P−1/4H |
| ④ 重　量 | 約0.45kg |

UEDA SEISAKUSHO

MODEL: 型名
PU7-　-R3

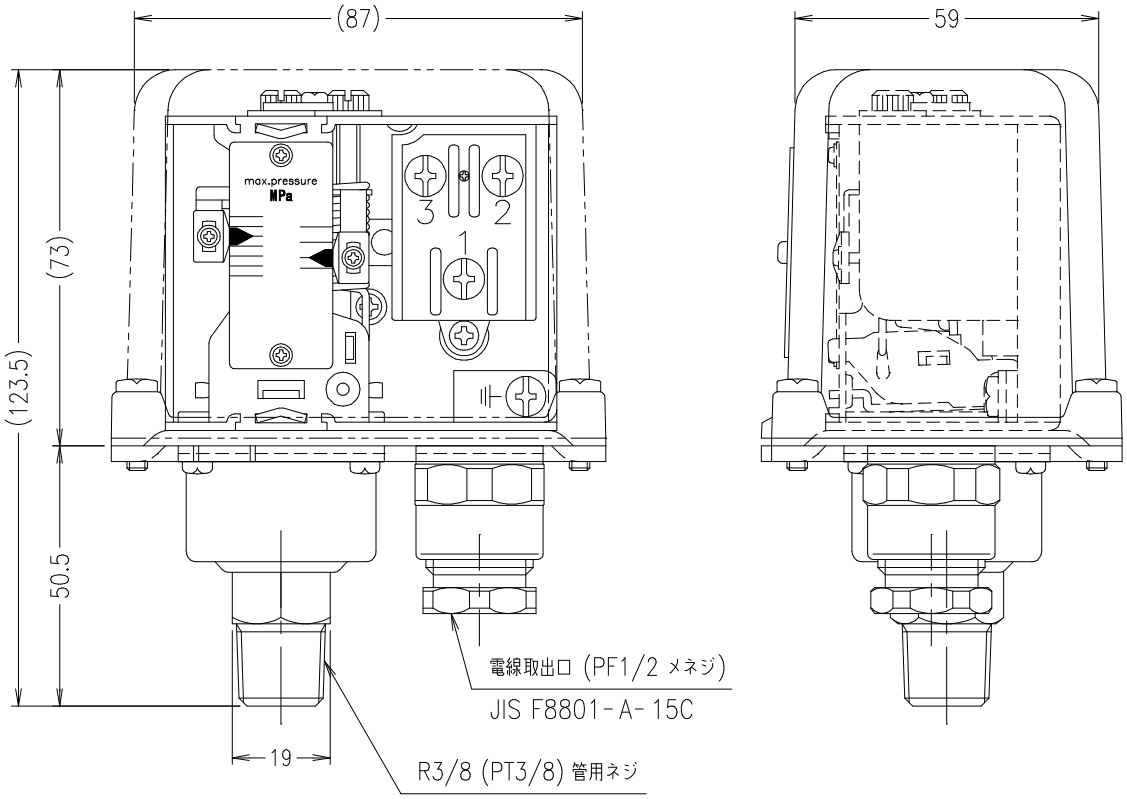


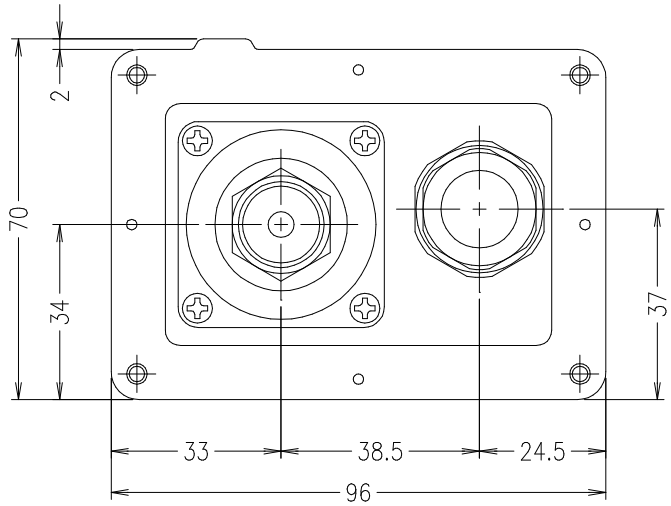


| 電気定格容量表 | | |
|---|---|---|
| 電　圧 | 交流(A.C) | 直流(D.C) |
| 24 (V) | (A) | 3 (A) |
| 48 | | 1.5 |
| 110 | 10 | 0.5 |
| 220 | 10 | 0.25 |
| 440 | 5 | |

接点構成

1ab (1C)　単極双投 (S.P.D.T.)

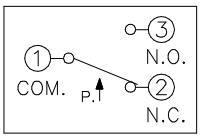


①−③は圧力上昇にてON
圧力降下にてOFF

①−②は圧力上昇にてOFF
圧力降下にてON

| 型　式 | 圧力調整範囲 | | 開閉圧力差範囲（変更自由） | | 耐圧力 |
|---|---|---|---|---|---|
| | 最低 | 最高 | 最小 | 最大 | Proof Press. |
| PU64W-03-R3 | 0 | 0.3 | 0.04 | 0.25 | 1.0 |
| PU64W-06-R3 | 0 | 0.6 | 0.05 | 0.35 | 1.0 |
| PU64W-10-R3 | 0.1 | 1.0 | 0.08 | 0.45 | 1.5 |
| PU64W-20-R3 | 0.2 | 2.0 | 0.2 | 1.0 | 2.5 |
| PU64W-30-R3 | 0.5 | 3.0 | 0.25 | 1.5 | 3.5 |

（圧力単位：MPa）

| | |
|---|---|
| ①耐電圧試験 | 商用周波 A.C.2000V 1分間 |
| ②絶縁抵抗試験 | 100MΩ以上(D.C.500Vメガー) |
| ③ベローズ材質 | リン青銅　C5212R−1/4H |
| ④保護構造 | JIS C0920 クラス5 防噴流形相当 |
| | IP65 (IEC 529) |
| ⑤重　量 | 約0.95kg |

UEDA SEISAKUSHO

MODEL：型名
PU64W-　-R3

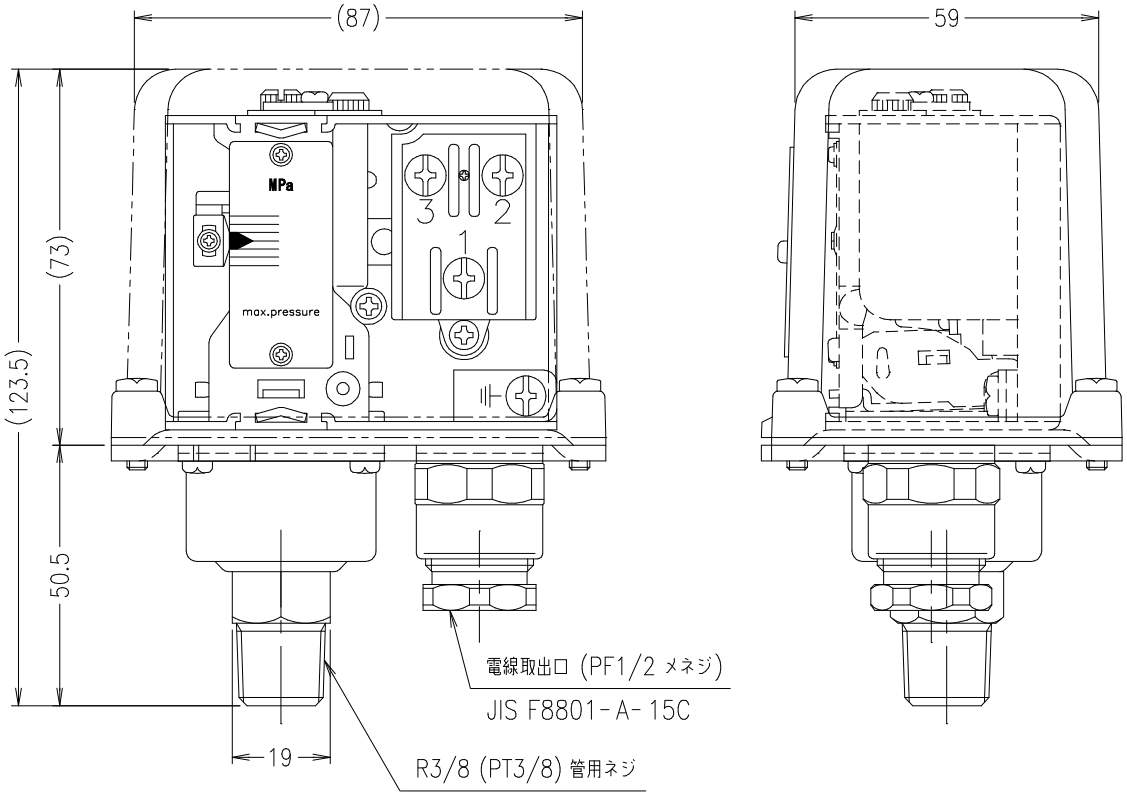


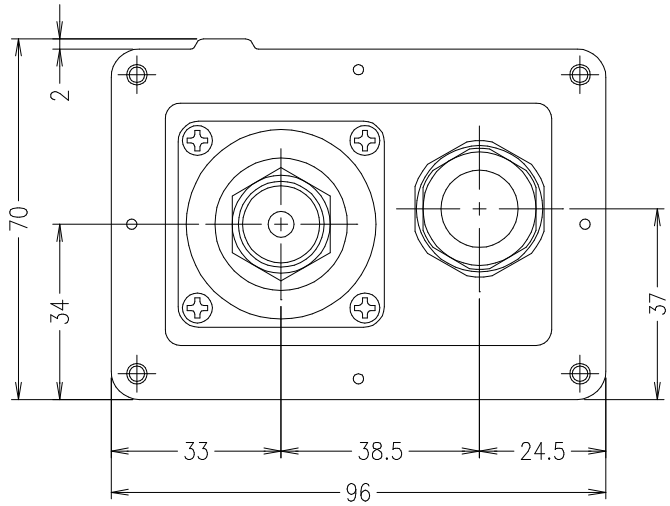


| 電気定格容量表 | | |
|---|---|---|
| 電　圧 | 交流(A.C) | 直流(D.C) |
| 24 (V) | (A) | 3 (A) |
| 48 | | 1.5 |
| 110 | 10 | 0.5 |
| 220 | 10 | 0.25 |
| 440 | 5 | |

接点構成

1ab (1C)　単極双投 (S.P.D.T.)

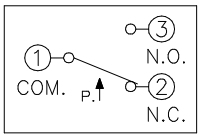


①−③は圧力上昇にてON
圧力降下にてOFF

①−②は圧力上昇にてOFF
圧力降下にてON

| 型　式 | 圧力調整範囲 | | 開閉圧力差範囲 ※(固定式) | | 耐圧力 |
|---|---|---|---|---|---|
| | 最低 | 最高 | 最小 | 最大 | Proof Press. |
| PU74W-03-R3 | 0 | 0.3 | 0.02 | 0.06 | 1.0 |
| PU74W-06-R3 | 0 | 0.6 | 0.03 | 0.08 | 1.0 |
| PU74W-10-R3 | 0.1 | 1.0 | 0.035 | 0.1 | 1.5 |
| PU74W-20-R3 | 0.2 | 2.0 | 0.09 | 0.2 | 2.5 |
| PU74W-30-R3 | 0.5 | 3.0 | 0.14 | 0.28 | 3.5 |

(圧力単位:MPa)

※開閉圧力差値は、ご希望値をメーカーにて
設定(調整)致します。納品後の変更は出来ません。

| | |
|---|---|
| ①耐電圧試験 | 商用周波 A.C.2000V 1分間 |
| ②絶縁抵抗試験 | 100MΩ以上(D.C.500Vメガー) |
| ③ベローズ材質 | リン青銅　C5212R-1/4H |
| ④保護構造 | JIS C0920 クラス5 防噴流形相当 |
| | IP65 (IEC 529) |
| ⑤重　量 | 約0.95kg |

UEDA SEISAKUSHO

MODEL:型名
PU74W-　-R3

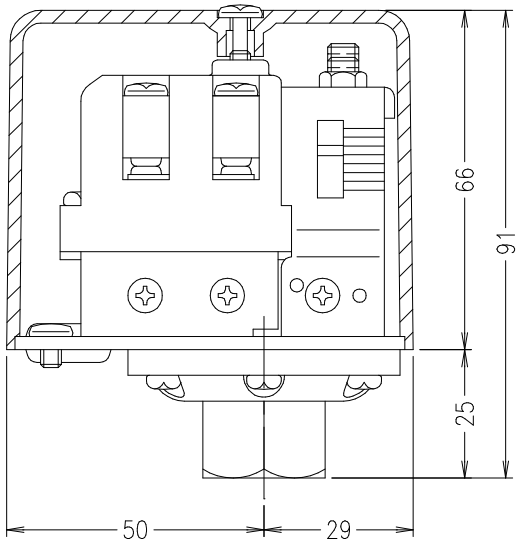


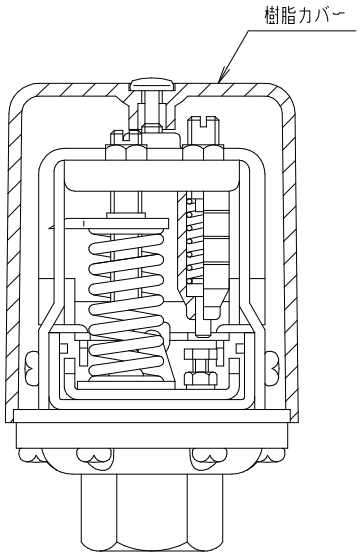


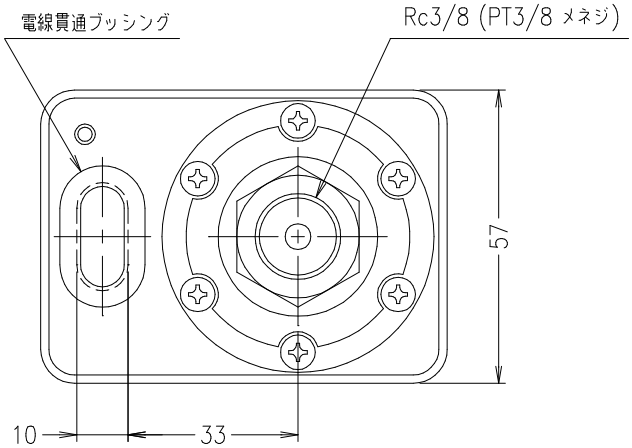


スイッチ上面

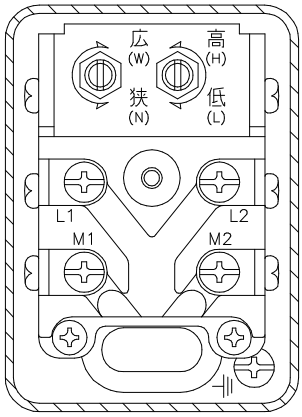


接点構成

2極単投（常時閉路）

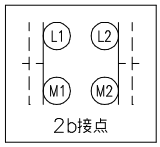


| 型　式 | 圧力調整範囲 | | 開閉圧力差範囲 | | 耐圧力 |
|---|---|---|---|---|---|
| | 最低 | 最高 | 最小（狭） | 最大（広） | Proof Press. |
| P-3 | 0.05 | 0.35 | 0.1 | 0.25 | 1.5 |
| P-6 | 0.05 | 0.6 | 0.1 | 0.3 | 1.5 |
| P-10 | 0.3 | 1.0 | 0.15 | 0.35 | 1.5 |

（圧力単位：MPa）

| | |
|---|---|
| ①耐電圧試験 | 商用周波 A.C.2000V 1分間 |
| ②絶縁抵抗試験 | 100MΩ以上(D.C.500Vメガー) |
| ③適用容量 | 単相 110V・0.75kW |
| | 3相 220V・2.2kW |

UEDA SEISAKUSHO

MODEL：型名

P-3,P-6,P-10

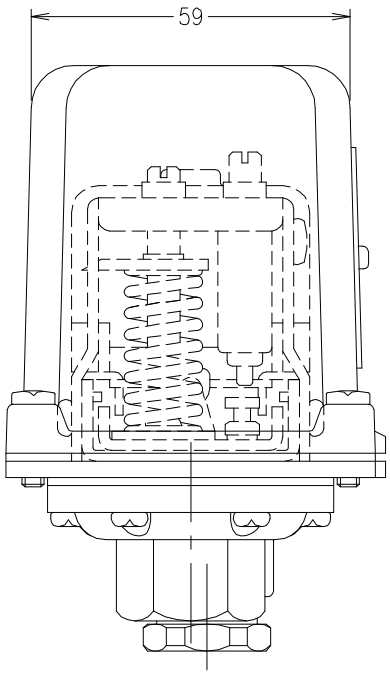


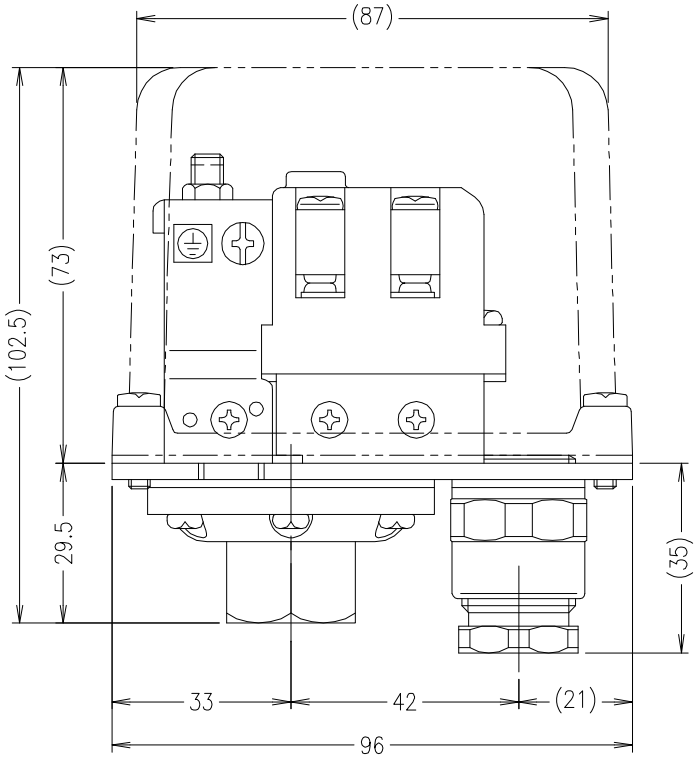


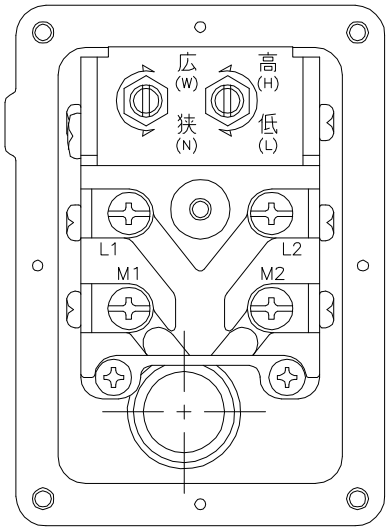


スイッチ上面

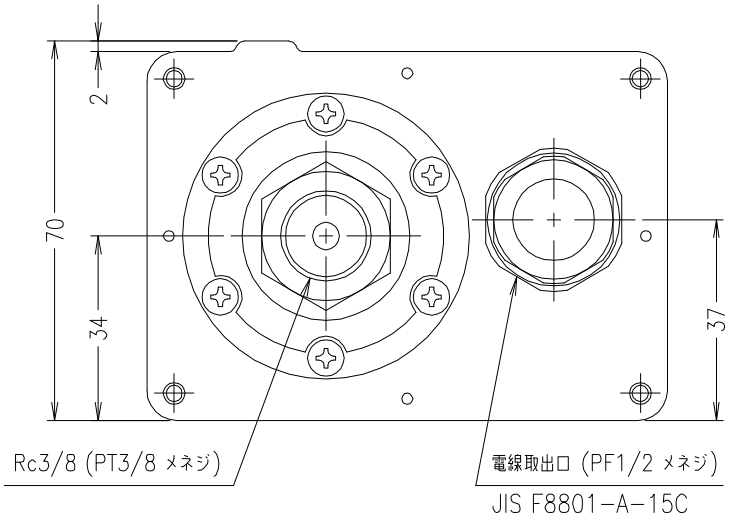


接点構成

2極単投（常時閉路）

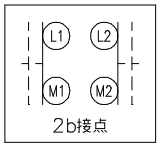


| 型　式 | 圧力調整範囲 | | 開閉圧力差範囲 | | 耐圧力 |
|---|---|---|---|---|---|
| | 最低 | 最高 | 最小（狭） | 最大（広） | Proof Press. |
| P−3W | 0.05 | 0.35 | 0.1 | 0.25 | 1.5 |
| P−6W | 0.05 | 0.6 | 0.1 | 0.3 | 1.5 |
| P−10W | 0.3 | 1.0 | 0.15 | 0.35 | 1.5 |

（圧力単位：MPa）

| | |
|---|---|
| ① 耐電圧試験 | 商用周波 A.C.2000V 1分間 |
| ② 絶縁抵抗試験 | 100MΩ以上(D.C.500Vメガー) |
| ③ 電気定格 | 100V / 200V 10A |
| ④ 保護構造 | JIS C0920 クラス5 防噴流形相当 IP65 (IEC 529) |

UEDA SEISAKUSHO

MODEL：型名

P-3W,P-6W,P-10W

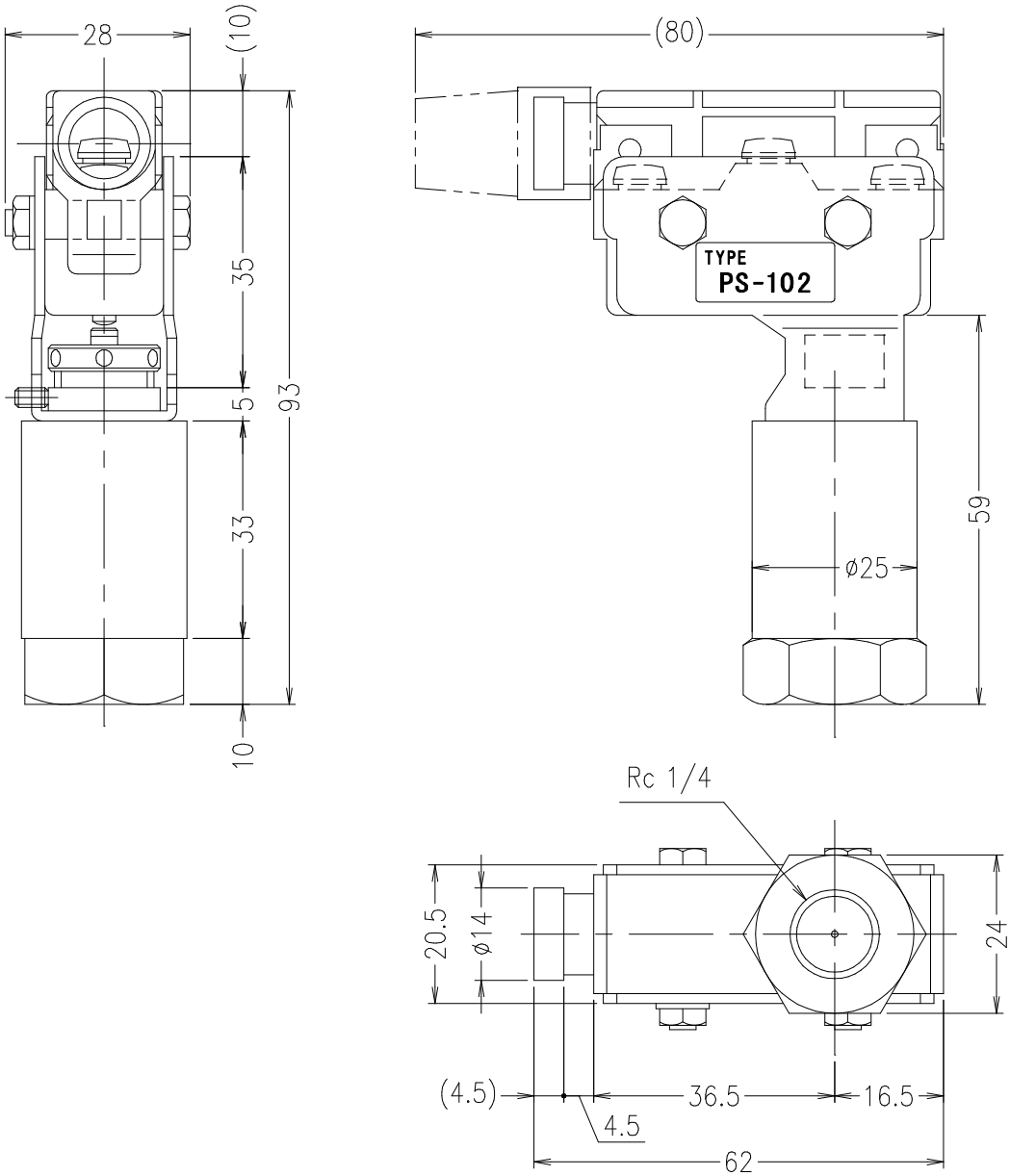


接点構成 1c

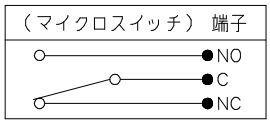


マイクロスイッチ：Z−15GA55−B5V

| 型　　式 | 圧力調整範囲 | 開閉圧力差（固定式） | 耐圧力 |
|---|---|---|---|
| TYPE | PRESS. RANGE | DIFFERENTIAL | PROOF PRESS. |
| PS−102 | 0.05 ~ 0.7 | 0.025 ~ 0.045 | 15 |

（圧力単位：MPa）

UEDA SEISAKUSHO

MODEL：型名

PS-102

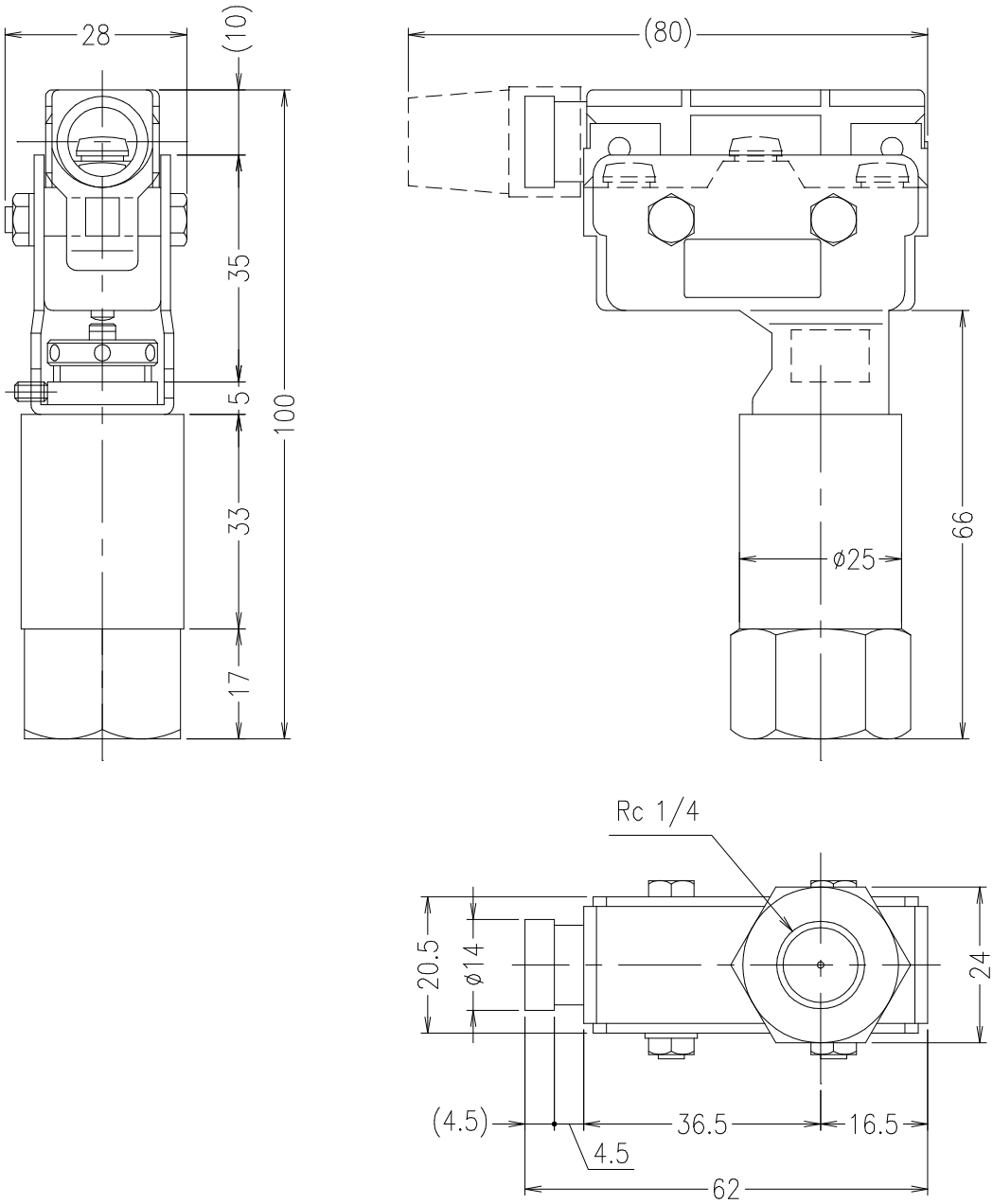


油圧専用屋内型の圧力スイッチです。

| 型　　式 | 圧力調整範囲 | 開閉圧力差（固定式） | 耐圧力 |
|---|---|---|---|
| TYPE | PRESS. RANGE | DIFFERENTIAL | PROOF PRESS. |
| PS-104 | 0.5 ~ 6.0 | 0.25 ~ 0.4 | 20 |
| PS-105 | 1.0 ~ 11 | 0.6 ~ 1.0 | 25 |
| PS-106 | 10 ~ 25 | 1.1 ~ 2.3 | 50 |

（圧力単位：MPa）

接点構成　1c

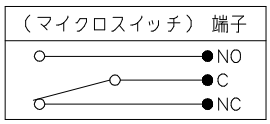


マイクロスイッチ：Z−15GA55−B5V

UEDA SEISAKUSHO

MODEL：型名
PS-104,105,106

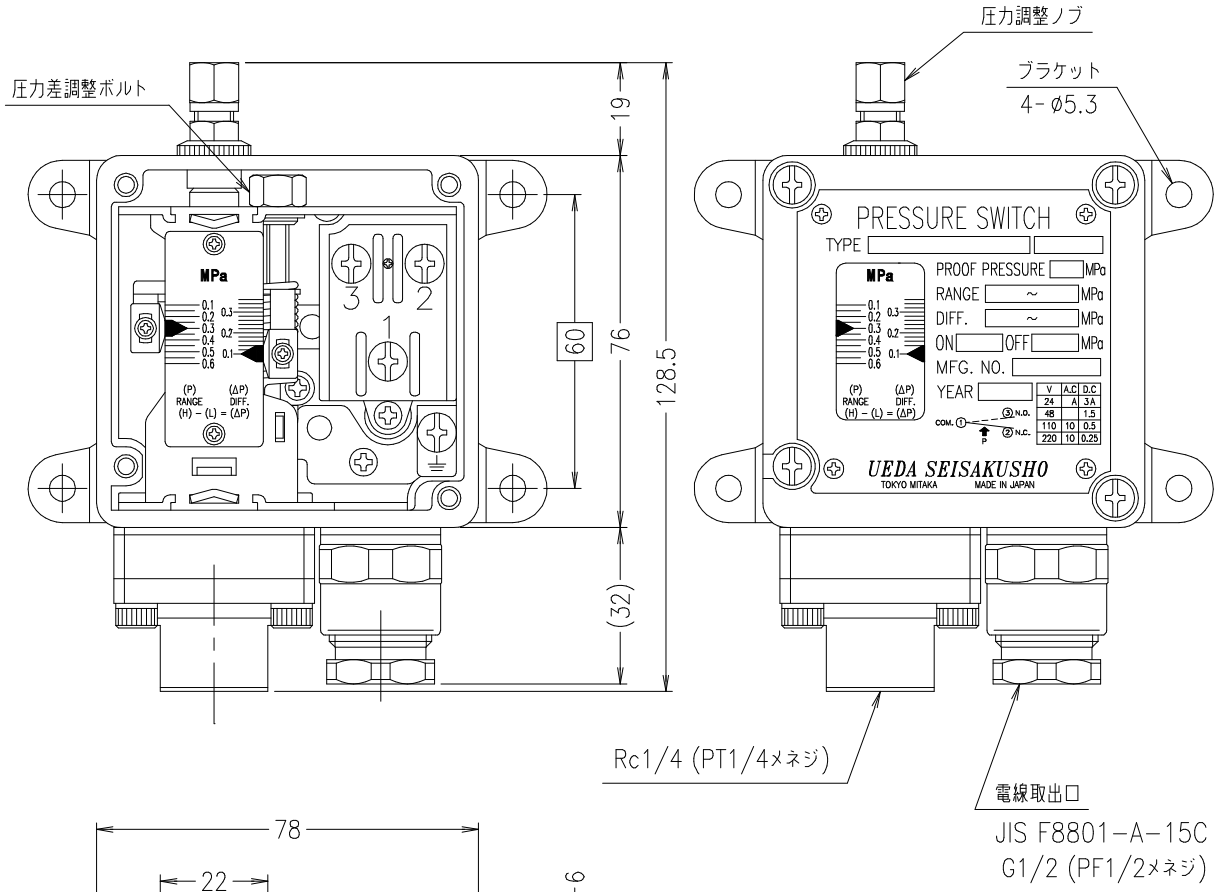


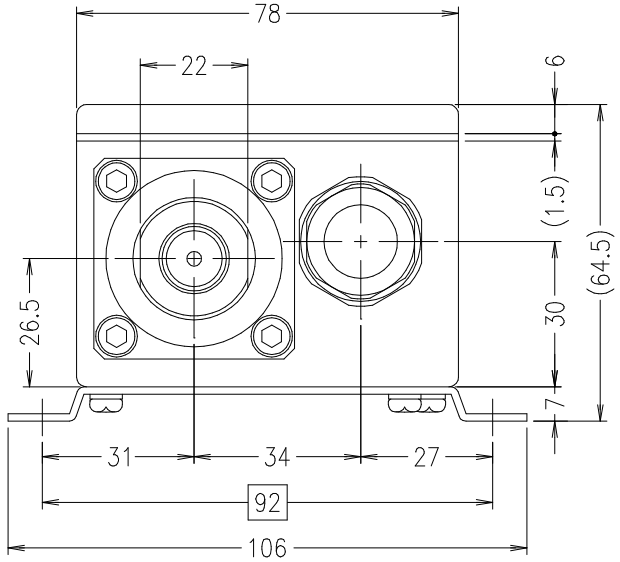


| 電気定格容量表 | | |
|---|---|---|
| 電　圧 | 交流(A.C) | 直流(D.C) |
| 24 (V) | (A) | 3 (A) |
| 48 | | 1.5 |
| 110 | 10 | 0.5 |
| 220 | 10 | 0.25 |
| 440 | 5 | |

接点構成

1ab (1C)　単極双投 (S.P.D.T.)

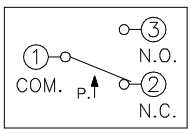


①-③は圧力上昇にてON
圧力降下にてOFF

①-②は圧力上昇にてOFF
圧力降下にてON

| | |
|---|---|
| ① 耐電圧試験 | 商用周波 A.C.2000V 1分間 |
| ② 絶縁抵抗試験 | 100MΩ以上(D.C.500Vメガー) |
| ③ 受圧部 | ダイヤフラム |
| ④ 保護構造 | JIS C0920 クラス5 防噴流形相当<br>IP65 (IEC 529) |
| ⑤ 重　量 | 約0.85kg |

| 型　式 | 圧力調整範囲 | 開閉圧力差範囲（変更自由） | 耐圧力 |
|---|---|---|---|
| PU62W-06-RC2D-KB | 0.1 ～ 0.6 | 0.1 ～ 0.35 | 5.0 |
| PU62W-12-RC2D-KB | 0.2 ～ 1.2 | 0.15 ～ 0.4 | 5.0 |

（圧力単位：MPa）

UEDA SEISAKUSHO

MODEL：型名
PU62W-　-RC2D-KB

# PU72W（ベローズ）シリーズ

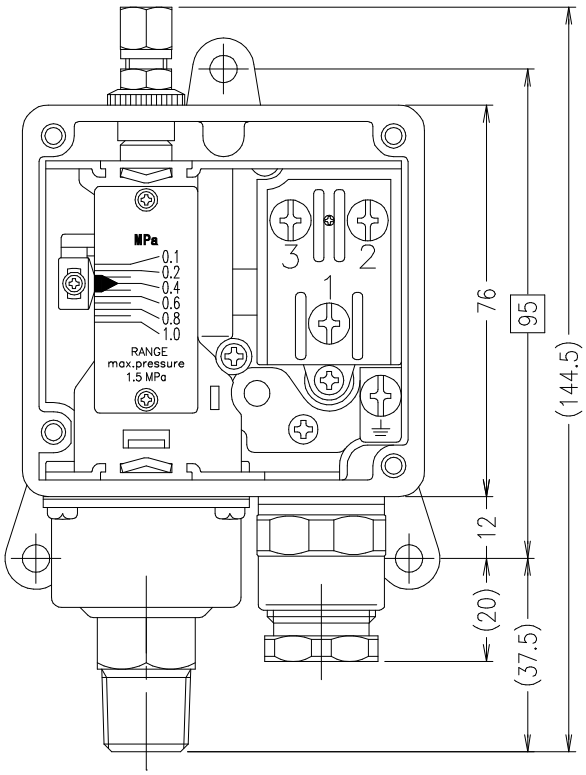


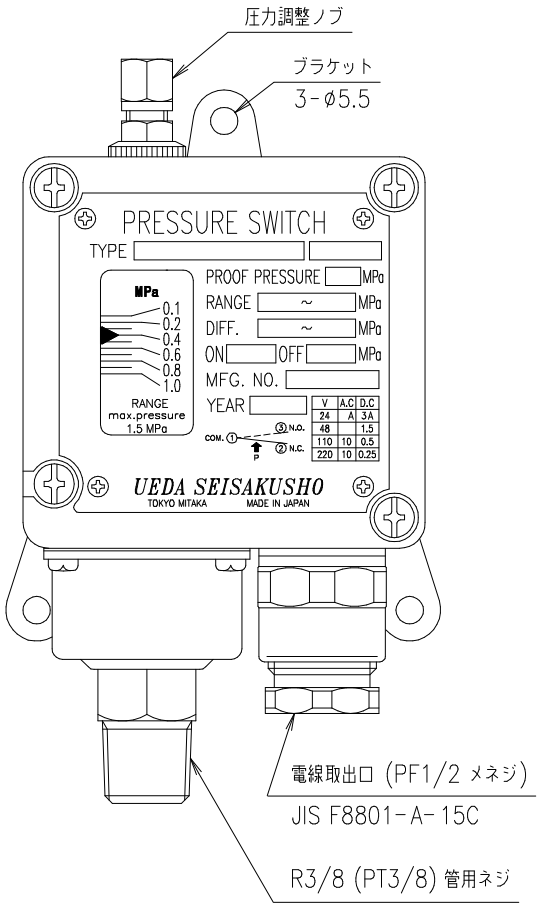


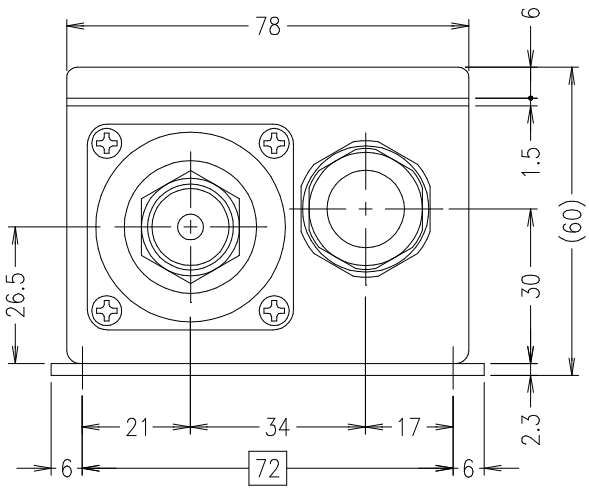


| 電気定格容量表 | | |
|---|---|---|
| 電　圧 | 交流(A.C) | 直流(D.C) |
| 24 (V) | (A) | 3 (A) |
| 48 | | 1.5 |
| 110 | 10 | 0.5 |
| 220 | 10 | 0.25 |
| 440 | 5 | |

| 型　　式 | 圧力調整範囲 | | 開閉圧力差範囲 ※（固定式） | | 耐圧力 |
|---|---|---|---|---|---|
| | 最低 | 最高 | 最小 | 最大 | Proof Press. |
| PU72W-03-R3 KB | 0 | 0.3 | 0.02 | 0.06 | 1.0 |
| PU72W-06-R3 KB | 0 | 0.6 | 0.03 | 0.08 | 1.0 |
| PU72W-10-R3 KB | 0.1 | 1.0 | 0.035 | 0.1 | 1.5 |
| PU72W-20-R3 KB | 0.2 | 2.0 | 0.09 | 0.2 | 2.5 |
| PU72W-30-R3 KB | 0.5 | 3.0 | 0.14 | 0.28 | 3.5 |

（圧力単位：MPa）

※開閉圧力差値は、ご希望値をメーカーにて
設定（調整）致します。納品後の変更は出来ません。

接点構成

1ab（1C）　単極双投（S.P.D.T.）

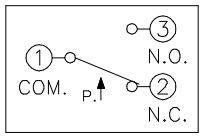


①－③は圧力上昇にてON
圧力降下にてOFF

①－②は圧力上昇にてOFF
圧力降下にてON

①ベローズ材質　リン青銅　C5212P-1/4H
②保護構造　JIS C0920 クラス5 防噴流形相当
IP65 (IEC 529)
③重　量　約0.85kg

UEDA SEISAKUSHO

MODEL：型名
PU72W-　-R3 KB

# PU72W（ピストン）シリーズ

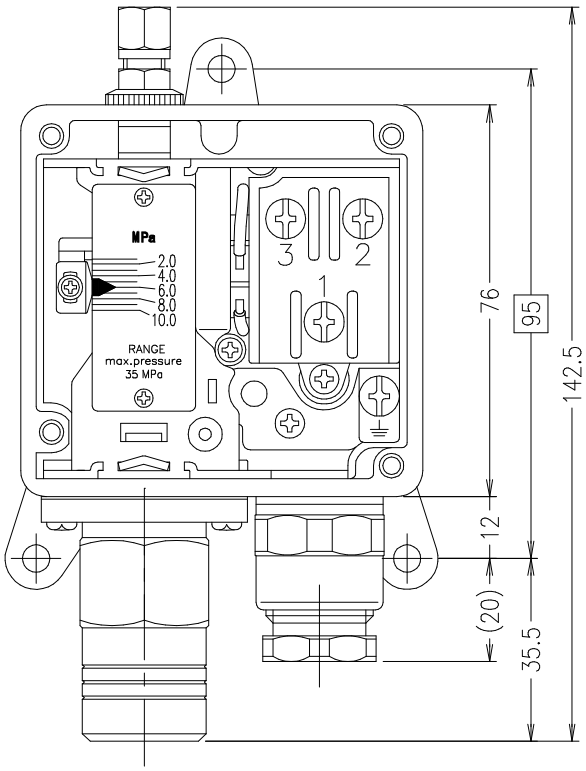


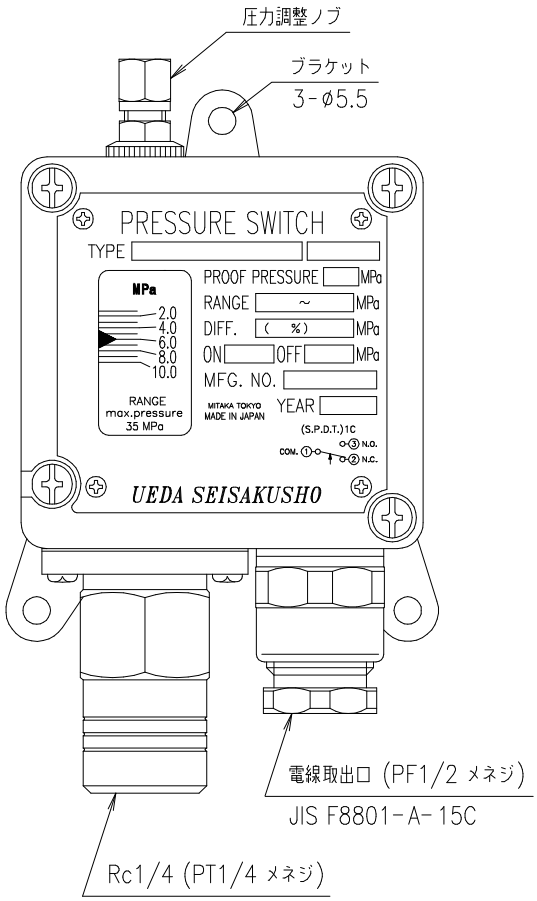


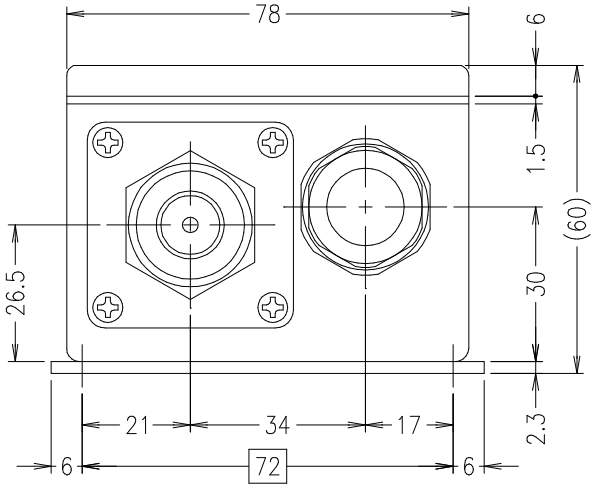


圧力差固定形の高圧を主体とした
油圧・水圧用屋外型の圧力スイッチです。

電気定格容量表

| 定格電圧 | 抵抗負荷 |
|---|---|
| AC 125 V | 10 A |
| AC 250 V | |

接 点 構 成

1ab（1C） 単極双投（S.P.D.T.）

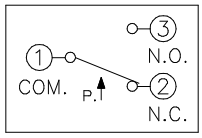


①－③は圧力上昇にてON
圧力降下にてOFF

①－②は圧力上昇にてOFF
圧力降下にてON

| | |
|---|---|
| ① 耐電圧試験 | 商用周波 A.C.1500V 1分間 |
| ② 絶縁抵抗試験 | 100MΩ以上(D.C.500Vメガー) |
| ③ ピストン材質 | ステンレス SUS 316 |
| ④ シリンダー材質 | 銅合金 C3604-BC |
| ⑤ 保護構造 | JIS C0920 クラス5 防噴流形相当<br>IP65 (IEC 529) |
| ⑥ 重 量 | 約0.85kg |

| 型 式 | 圧力調整範囲 | 開閉圧力差 | 耐圧力 |
|---|---|---|---|
| PU72W-34-RC2 KBN | 0.3 ～ 3.4 | MAX.P.10% | 25.0 |
| PU72W-60-RC2 KBN | 0.5 ～ 6.0 | 〃 | 30.0 |
| PU72W-100-RC2 KBN | 1.0 ～ 10.0 | 〃 | 35.0 |
| PU72W-150-RC2 KBN | 1.0 ～ 15.0 | 〃 | 40.0 |
| PU72W-260-RC2 KBN | 2.0 ～ 26.0 | 〃 | 50.0 |
| PU72W-360-RC2 KBN | 4.0 ～ 36.0 | 〃 | 70.0 |
| PU72W-500-RC2 KBN | 8.0 ～ 50.0 | 〃 | 80.0 |
| PU72W-800-RC2 KBN | 10.0 ～ 80.0 | 〃 | 90.0 |

（圧力単位：MPa）

UEDA SEISAKUSHO

MODEL：型名
PU72W- -RC2 KBN

# VL-550 シリーズ

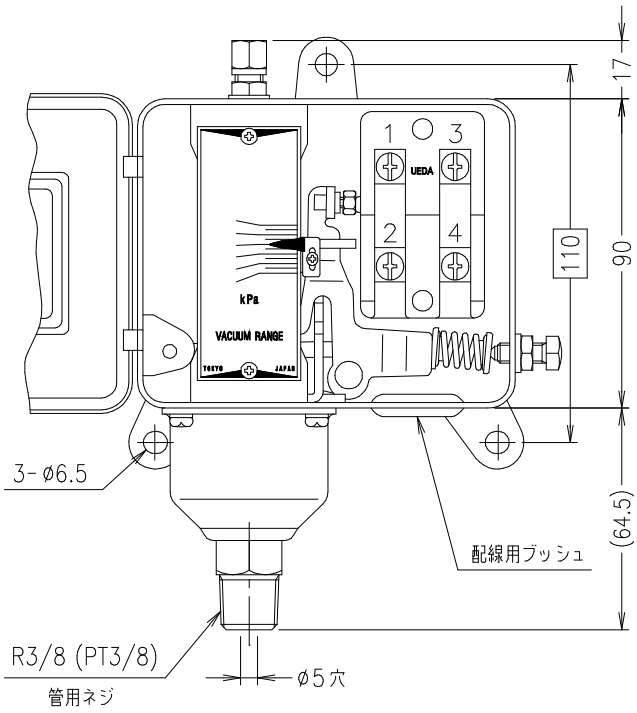


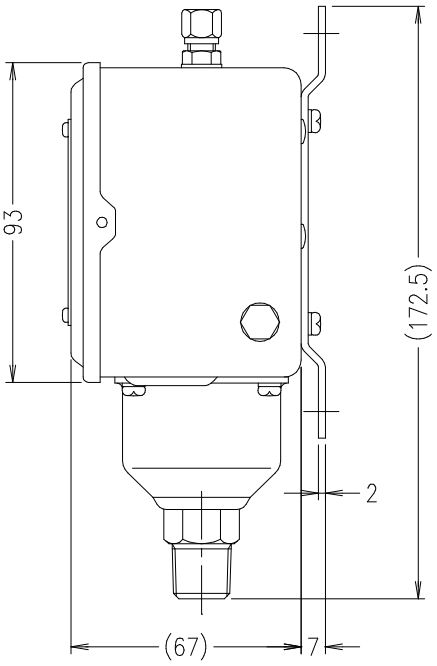


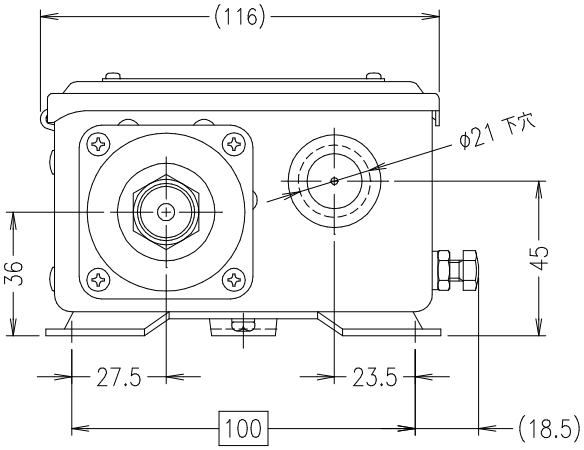


(SPDT)1a1b型スナップスイッチ

N.C. ① ③ N.O.

N.C. ② ④ N.O.

b.接点 a.接点

真空上昇にて ①−②＝OFF

真空上昇にて ③−④＝ON

| 電 気 定 格 容 量 表 | | |
|---|---|---|
| 電　圧 | 交流(A.C) | 直流(D.C) |
| 24 (V) | (A) | 3 (A) |
| 48 | | 1.5 |
| 110 | 12 | 0.5 |
| 220 | 10 | 0.25 |
| 440 | 6 | |

| 真空調整範囲 (Range) kPa | | 開閉差範囲 (Differential) kPa | | 耐圧力 MPa |
|---|---|---|---|---|
| 最低 | 最高 | 最小 | 最大 | Proof Press. |
| −7.0 | −100 | 7.0 | 50 | 0.5 |

| | |
|---|---|
| ①耐電圧試験 | 商用周波 A.C.2000V 1分間 |
| ②絶縁抵抗試験 | 100MΩ以上(D.C.500Vメガー) |
| ③ベローズ材質 | リン青銅　C5212P−1/4H |
| ④本体塗装色 | グレー(N−5.0) |
| ⑤重　　量 | 約1.3kg |

UEDA SEISAKUSHO

MODEL：型名

VL-550-R3B

# VL-650 シリーズ

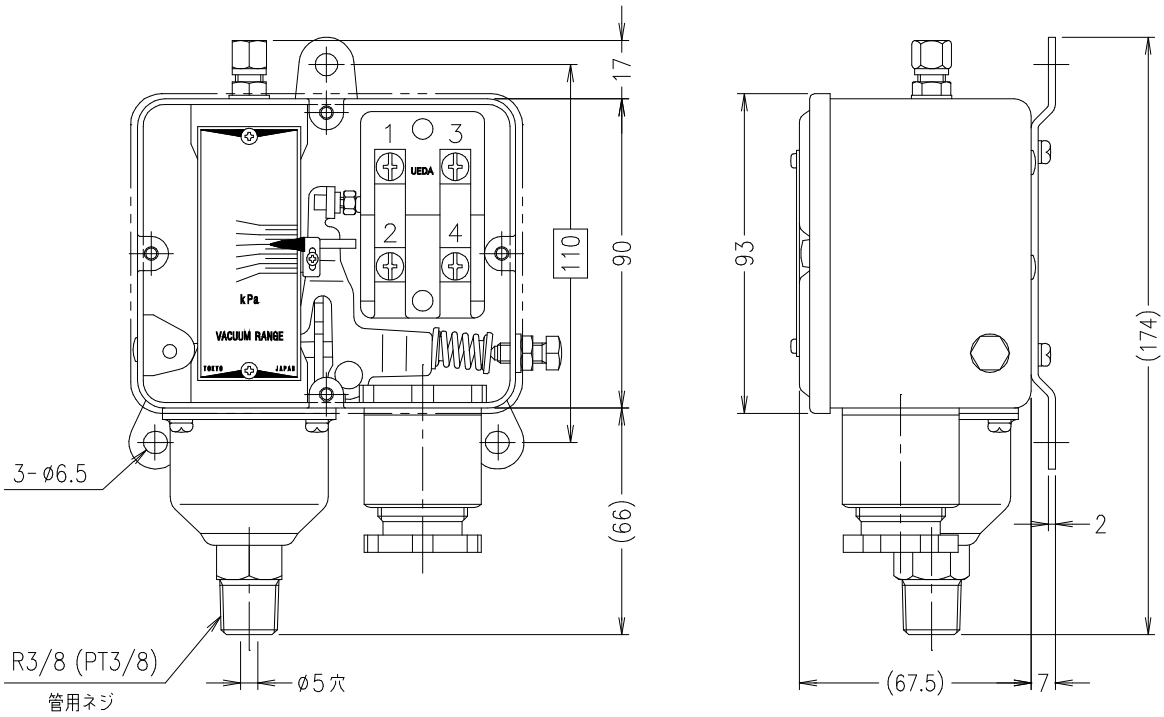


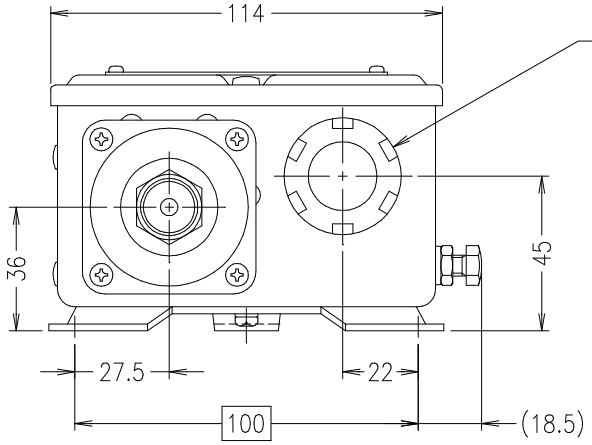


電線取出口
電線グランド JIS F8801-A-20__(G 3/4 メネジ)
又は JIS F8801-A-15__(G 1/2 メネジ)

(SPDT)1a1b型スナップスイッチ

N.C. ① ③ N.O.
N.C. ② ④ N.O.
b.接点 a.接点

真空上昇にて ①−②＝OFF
真空上昇にて ③−④＝ON

| 電 気 定 格 容 量 表 | | |
|---|---|---|
| 電 圧 | 交流(A.C) | 直流(D.C) |
| 24 (V) | (A) | 3 (A) |
| 48 | | 1.5 |
| 110 | 12 | 0.5 |
| 220 | 10 | 0.25 |
| 440 | 6 | |

| 真空調整範囲 (Range) kPa | | 開閉差範囲 (Differential) kPa | | 耐圧力 MPa |
|---|---|---|---|---|
| 最低 | 最高 | 最小 | 最大 | Proof Press. |
| −7.0 | −100 | 7.0 | 50 | 0.5 |

| | |
|---|---|
| ①耐電圧試験 | 商用周波 A.C.2000V 1分間 |
| ②絶縁抵抗試験 | 100MΩ以上(D.C.500Vメガー) |
| ③ベローズ材質 | リン青銅 C5212P-1/4H |
| ④本体塗装色 | マンセル(2.5G7/2) |
| ⑤重 量 | 約1.5kg |

UEDA SEISAKUSHO

MODEL：型名
VL-650-R3B

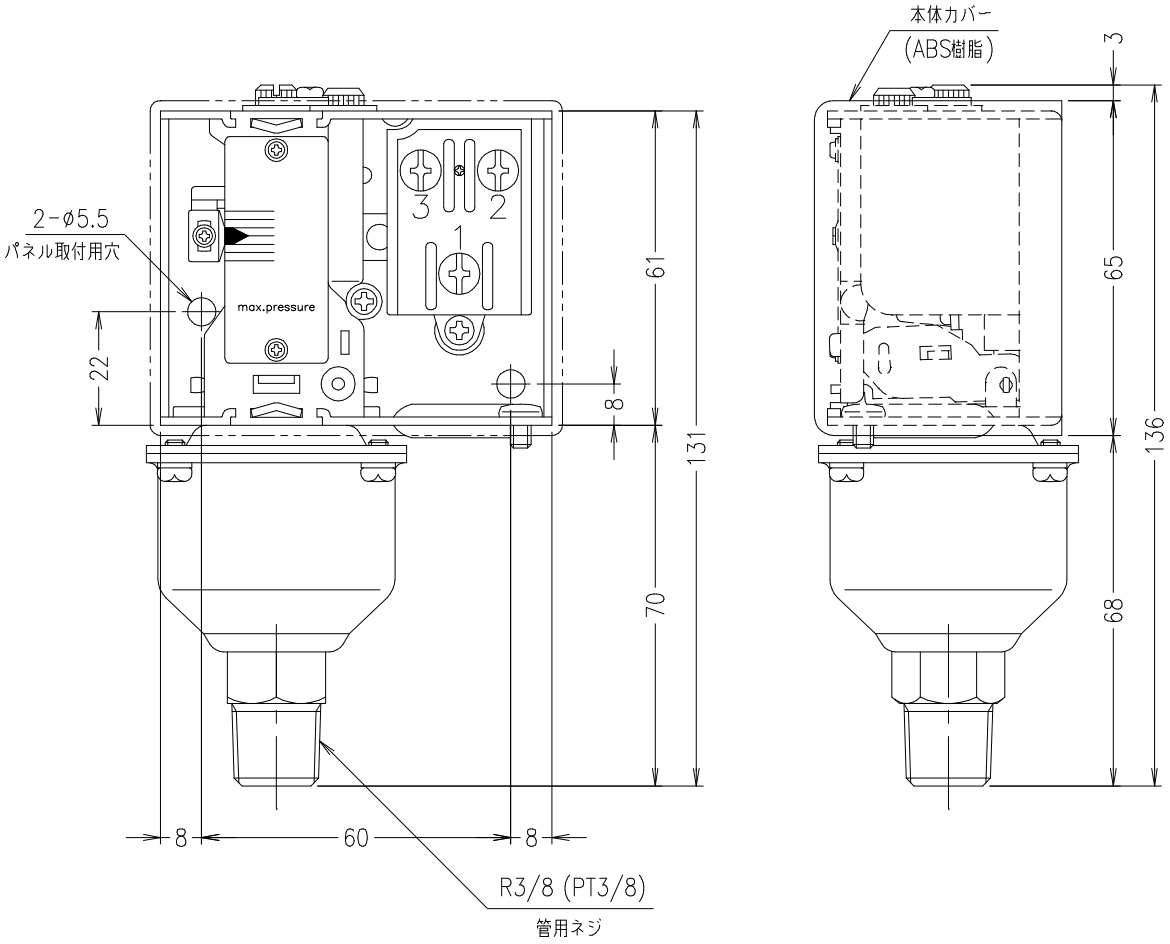


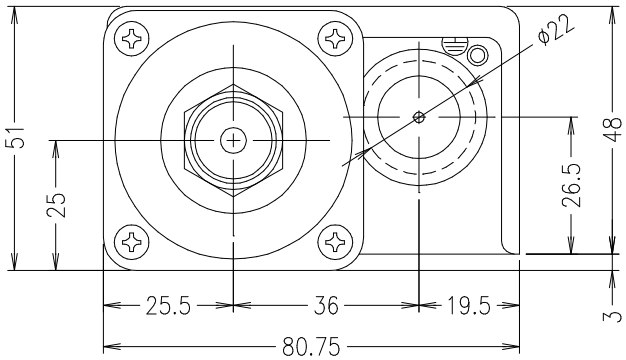


| 電気定格容量表 | | |
|---|---|---|
| 電　圧 | 交流(A.C) | 直流(D.C) |
| 24 (V) | (A) | 3 (A) |
| 48 | | 1.5 |
| 110 | 10 | 0.5 |
| 220 | 10 | 0.25 |
| 440 | 5 | |

接点構成

1ab (1C)　単極双投 (S.P.D.T.)

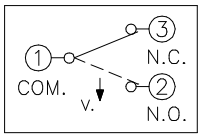


①−③は真空上昇にてOFF
真空降下にてON

①−②は真空上昇にてON
真空降下にてOFF

| 型　式 | 真空調整範囲 (Range) kPa | | ※開閉差範囲 (Differential) kPa | | 耐圧力 MPa |
|---|---|---|---|---|---|
| | 最低 | 最高 | 最小 | 最大 | Proof Press. |
| VU7-76-1-R3 | −10 | −100 | 7.0 | 15 | 0.5 |
| VU7-76-2-R3 | | | 15 | 25 | |

※開閉差値は、ご希望値をメーカーにて
設定（調整）致します。納品後の変更は出来ません。

| | |
|---|---|
| ①耐電圧試験 | 商用周波 A.C.2000V 1分間 |
| ②絶縁抵抗試験 | 100MΩ以上(D.C.500Vメガー) |
| ③ベローズ材質 | リン青銅　C5212P−1/4H |
| ④重　量 | 約0.45kg |

UEDA SEISAKUSHO

MODEL：型名
VU7-76-　-R3

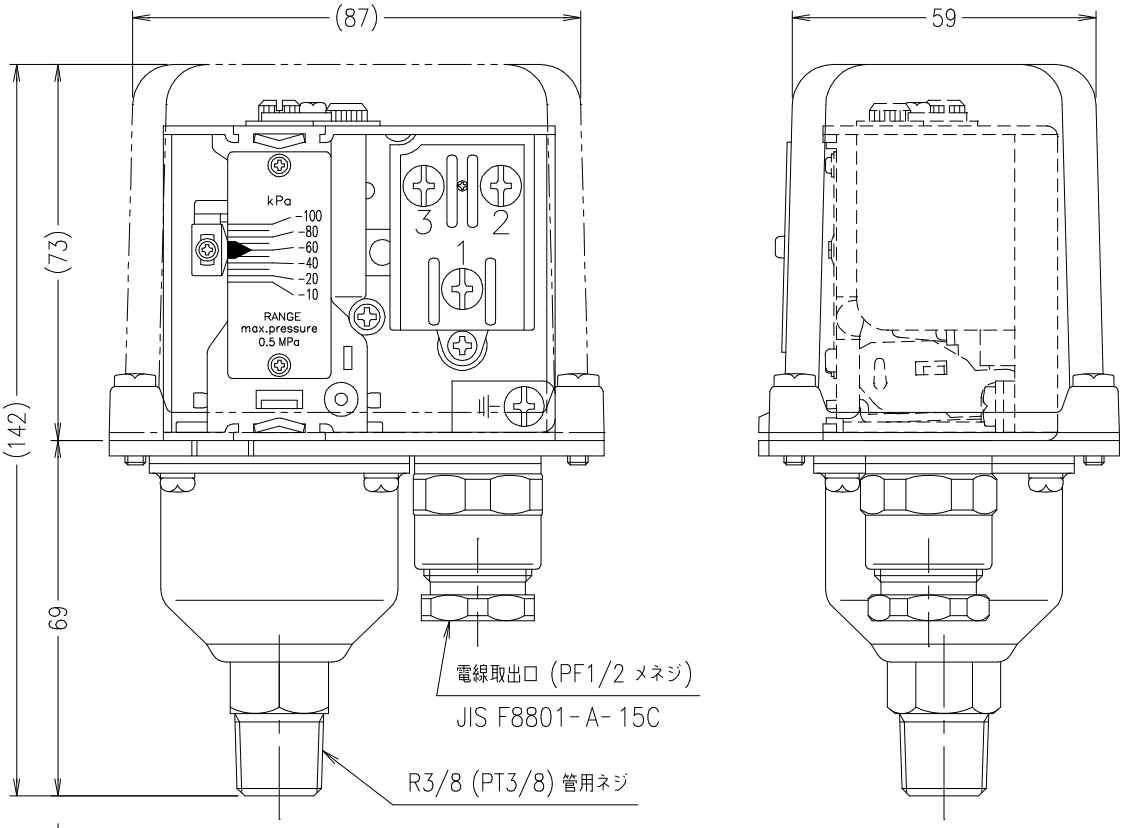


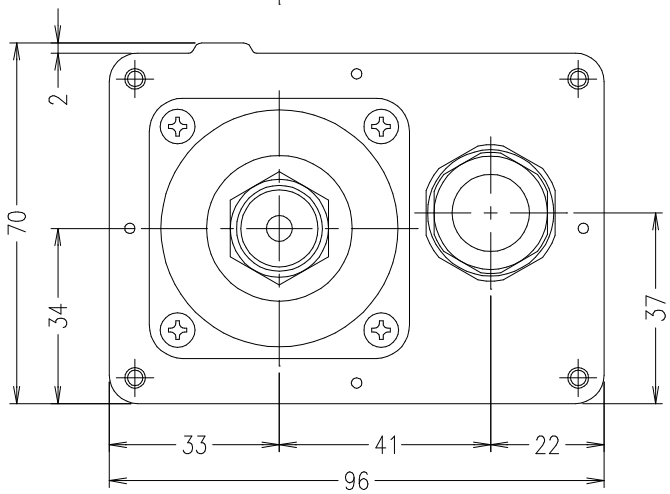


| 電気定格容量表 | | |
|---|---|---|
| 電　圧 | 交流(A.C) | 直流(D.C) |
| 24 (V) | (A) | 3 (A) |
| 48 | | 1.5 |
| 110 | 10 | 0.5 |
| 220 | 10 | 0.25 |
| 440 | 5 | |

接点構成

1ab (1C)　単極双投 (S.P.D.T.)

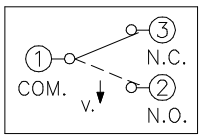


①−②は真空上昇にてON
真空降下にてOFF

①−③は真空上昇にてOFF
真空降下にてON

| 型　式 | 真空調整範囲 (Range) kPa | | ※開閉差範囲 (Differential) kPa | | 耐圧力 MPa |
|---|---|---|---|---|---|
| | 最低 | 最高 | 最小 | 最大 | Proof Press. |
| VU74W-76-1-R3 | −10 | −100 | 7.0 | 15 | 0.5 |
| VU74W-76-2-R3 | | | 15 | 25 | |

※開閉差値は、ご希望値をメーカーにて
設定（調整）致します。納品後の変更は出来ません。

| | |
|---|---|
| ①耐電圧試験 | 商用周波 A.C.2000V 1分間 |
| ②絶縁抵抗試験 | 100MΩ以上(D.C.500Vメガー) |
| ③ベローズ材質 | リン青銅　C5212P−1/4H |
| ④保護構造 | JIS C0920 クラス5 防噴流形相当<br>IP65 (IEC 529) |
| ⑤重　量 | 約0.95kg |

UEDA SEISAKUSHO

MODEL：型名
VU74W-76-　-R3

# OPL-550 シリーズ

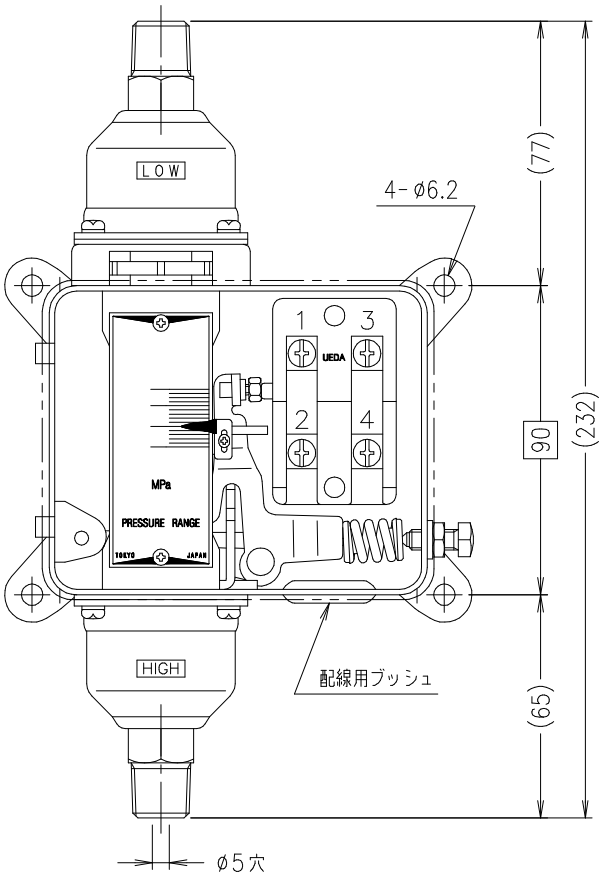


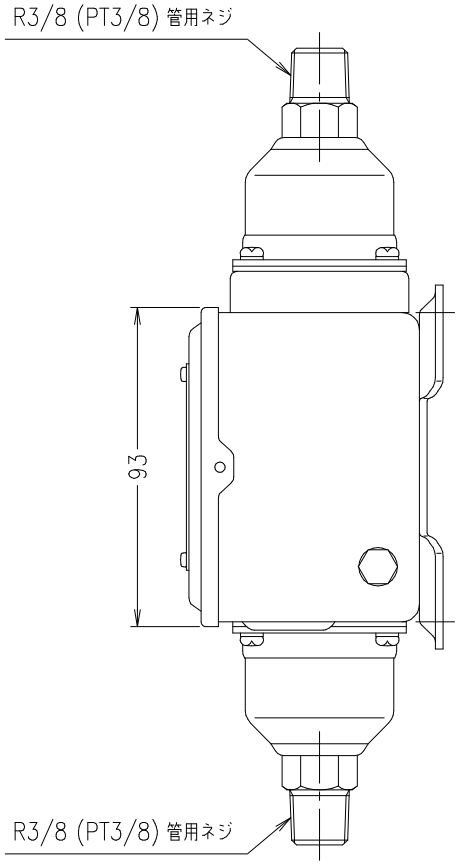


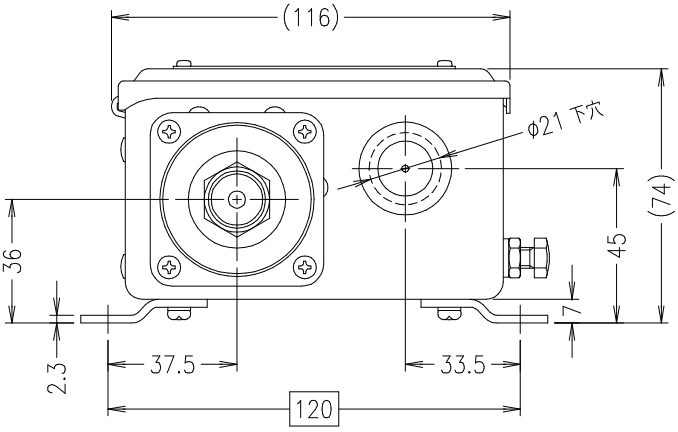


(SPDT)1a1b型スナップスイッチ

N.O. ① ③ N.C.

N.O. ② ④ N.C.

a.接点 b.接点

差圧増圧にて ①−②＝ON

差圧増圧にて ③−④＝OFF

| 電気定格容量表 | | |
|---|---|---|
| 電　圧 | 交流(A.C) | 直流(D.C) |
| 24 (V) | (A) | 3 (A) |
| 48 | | 1.5 |
| 110 | 12 | 0.5 |
| 220 | 10 | 0.25 |
| 440 | 6 | |

| 型　　式 | 差圧調整範囲 | | 開閉圧力差範囲 | | 耐圧力 |
|---|---|---|---|---|---|
| | 最低 | 最高 | 最小 | 最大 | Proof Press. |
| OPL−550−1−R3B | 0 | 0.3 | 0.02 | 0.2 | 1.5 |
| OPL−550−2−R3B | 0.01 | 0.5 | 0.03 | 0.25 | 1.5 |
| OPL−550−4−R3B | 0.02 | 0.7 | 0.03 | 0.35 | 2.0 |
| OPL−550−5−R3B | 0.05 | 1.0 | 0.05 | 0.4 | 2.0 |

（圧力単位：**MPa**）

| | |
|---|---|
| ①耐電圧試験 | 商用周波 A.C.2000V 1分間 |
| ②絶縁抵抗試験 | 100MΩ以上(D.C.500Vメガー) |
| ③ベローズ材質 | リン青銅　C5212P(R)−1/4H |
| ④本体塗装色 | グレー(N−5.0) |
| ⑤重　　量 | 約1.5kg |

UEDA SEISAKUSHO

MODEL：型名

OPL-550-　-R3B

# OPL-650 シリーズ

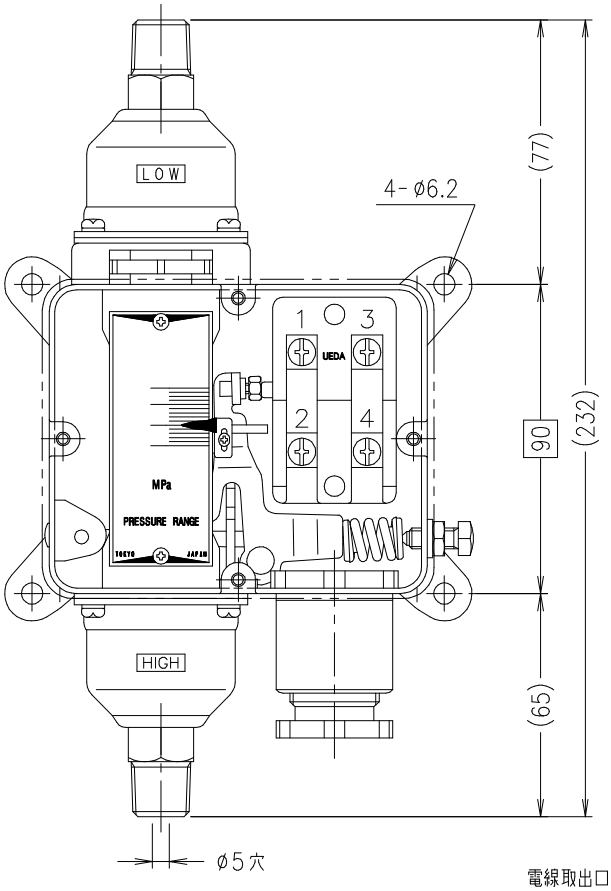


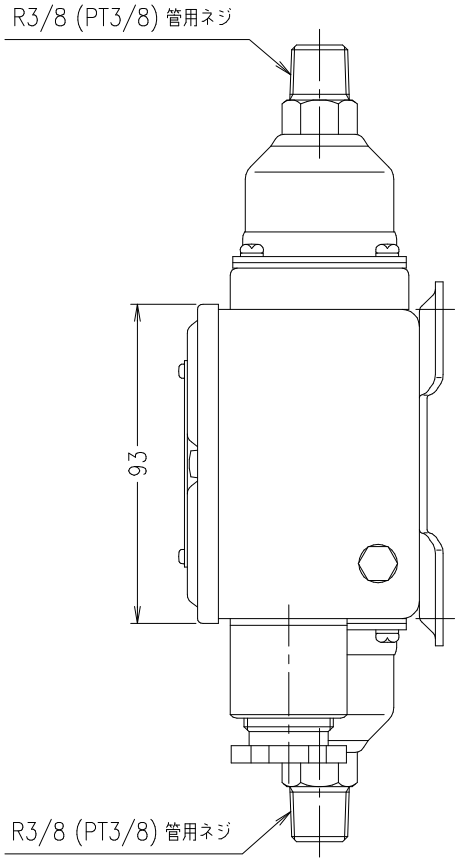


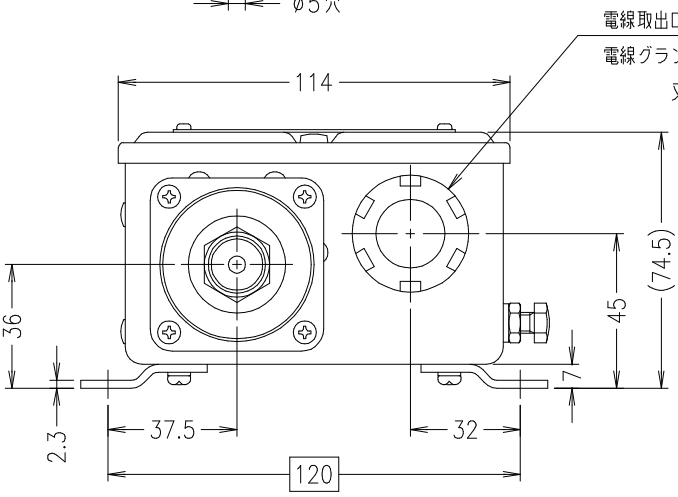


(SPDT)1a1b型スナップスイッチ

N.O. ① ③ N.C.

N.O. ② ④ N.C.

a.接点 b.接点

差圧増圧にて ①−②＝ON

差圧増圧にて ③−④＝OFF

| 電 気 定 格 容 量 表 | | |
|---|---|---|
| 電 圧 | 交流(A.C) | 直流(D.C) |
| 24 (V) | (A) | 3 (A) |
| 48 | | 1.5 |
| 110 | 12 | 0.5 |
| 220 | 10 | 0.25 |
| 440 | 6 | |

| 型 式 | 差圧調整範囲 | | 開閉圧力差範囲 | | 耐圧力 |
|---|---|---|---|---|---|
| | 最低 | 最高 | 最小 | 最大 | Proof Press. |
| OPL-650-1-R3B | 0 | 0.3 | 0.02 | 0.2 | 1.5 |
| OPL-650-2-R3B | 0.01 | 0.5 | 0.03 | 0.25 | 1.5 |
| OPL-650-4-R3B | 0.02 | 0.7 | 0.03 | 0.35 | 2.0 |
| OPL-650-5-R3B | 0.05 | 1.0 | 0.05 | 0.4 | 2.0 |

(圧力単位：MPa)

| | |
|---|---|
| ① 耐電圧試験 | 商用周波 A.C.2000V 1分間 |
| ② 絶縁抵抗試験 | 100MΩ以上(D.C.500Vメガー) |
| ③ ベローズ材質 | リン青銅 C5212P(R)-1/4H |
| ④ 本体塗装色 | マンセル(2.5G7/2) |
| ⑤ 重 量 | 約1.7kg |

UEDA SEISAKUSHO

MODEL：型名

OPL-650- -R3B

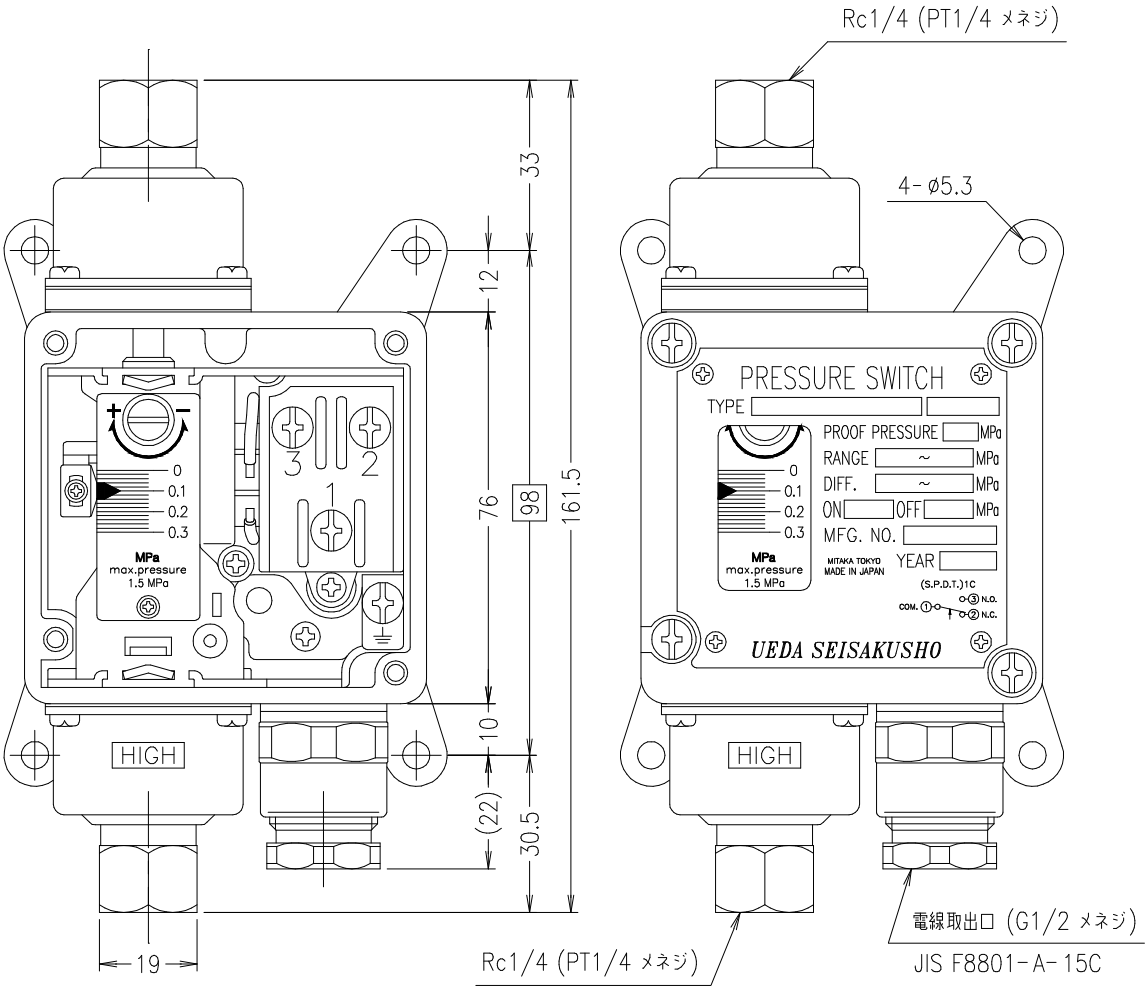


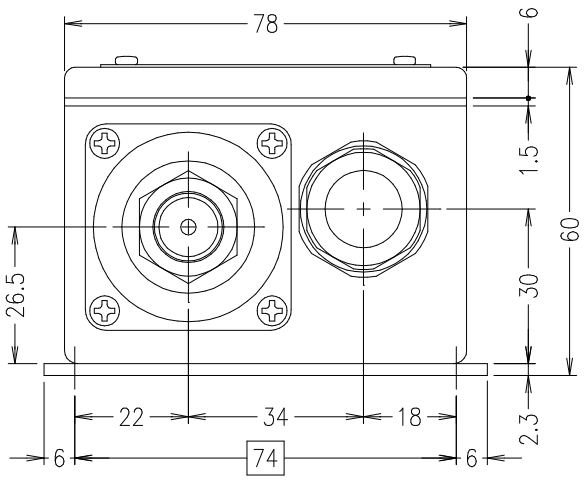


電気定格容量表

| 定格電圧 | 抵抗負荷 |
|---|---|
| AC 125 V | 10 A |
| AC 250 V | |

接 点 構 成

1ab (1C) 単極双投 (S.P.D.T.)

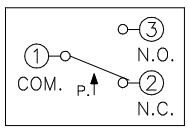


①−③は差圧上昇にてON
差圧降下にてOFF

①−②は差圧上昇にてOFF
差圧降下にてON

| | |
|---|---|
| ① 耐電圧試験 | 商用周波 A.C.1500V 1分間 |
| ② 絶縁抵抗試験 | 100MΩ以上(D.C.500Vメガー) |
| ③ ベローズ材質 | リン青銅 C5212R−1/4H |
| ⑤ 保護構造 | JIS C0920 クラス5 防噴流形相当 IP65 (IEC 529) |
| ④ 重 量 | 約0.87kg |

| 型 式 | 差圧調整範囲 | 開閉圧力差(固定式) | 耐圧力 |
|---|---|---|---|
| DPU72W-03-RC2-M | 0.02 ~ 0.3 | $0.015^{+0}_{-0.01}$ | 1.5 |
| DPU72W-06-RC2-M | 0.03 ~ 0.6 | $0.015^{+0}_{-0.01}$ | 1.5 |

(圧力単位:MPa)

UEDA SEISAKUSHO

MODEL:型名
DPU72W- -RC2-M

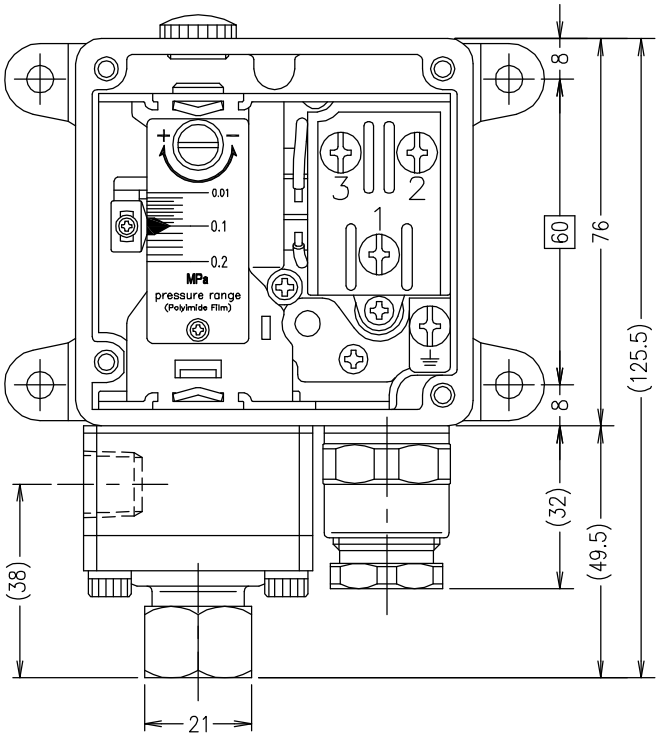


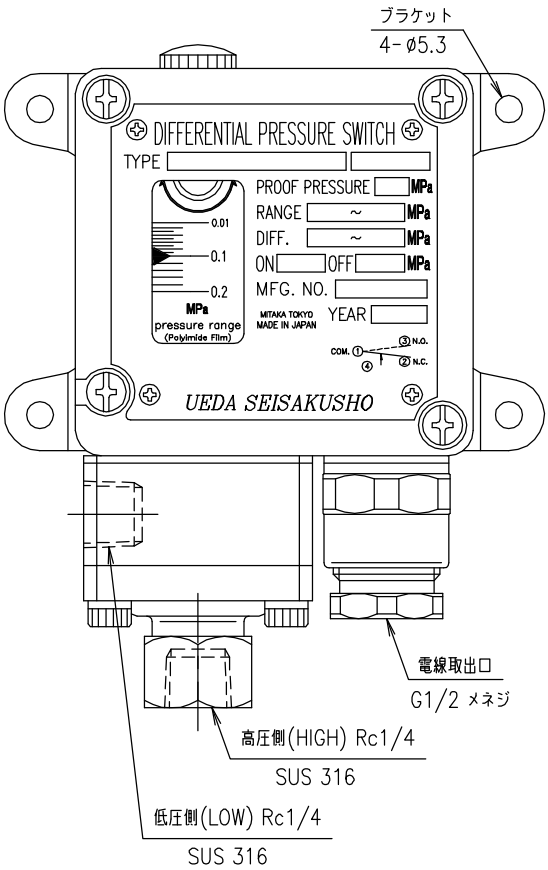


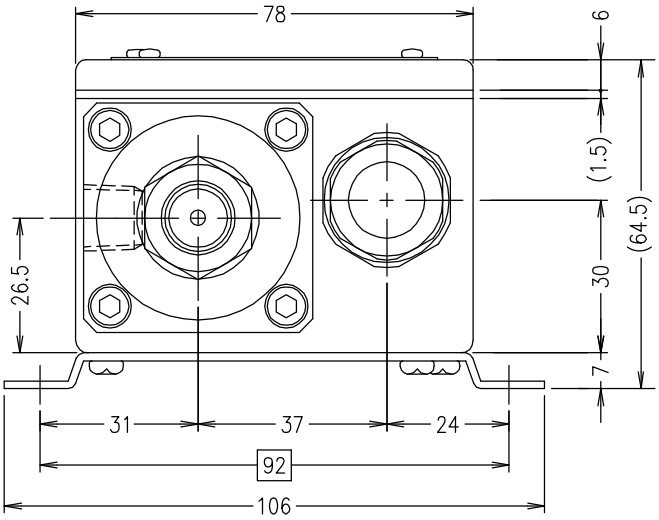


電気定格容量表

| 定格電圧 | 抵抗負荷 |
|---|---|
| AC 110 V | 10 A |
| AC 220 V | |

接 点 構 成

単極双投 (S.P.D.T.)1C

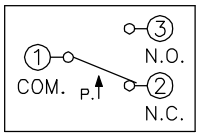


①−③は差圧上昇にてON
差圧降下にてOFF

①−②は差圧上昇にてOFF
差圧降下にてON

| | |
|---|---|
| ①耐電圧試験 | 商用周波 A.C.1500V 1分間 |
| ②絶縁抵抗試験 | 100MΩ以上(D.C.500Vメガー) |
| ③受圧部 | 接続ネジ, ハウジング：SUS 316<br>ダイヤフラム式 |
| ④保護構造 | JIS C0920 クラス5 防噴流形相当<br>IP65 (IEC 529) |
| ⑤重　量 | 約1.4kg |

(圧力単位：MPa)

| 型　　式 | 差圧調整範囲 | 圧力差 | 耐圧力 |
|---|---|---|---|
| DPU73W-02-RC2SDH-M | 0.01 ～ 0.2 | 10% | 10 |
| DPU73W-05-RC2SDH-M | 0.02 ～ 0.5 | 10% | 10 |
| DPU73W-10-RC2SDH-M | 0.05 ～ 1.0 | 10% | 10 |

UEDA SEISAKUSHO

MODEL：型名
DPU73W-　-RC2SDH-M

# DPU73R シリーズ

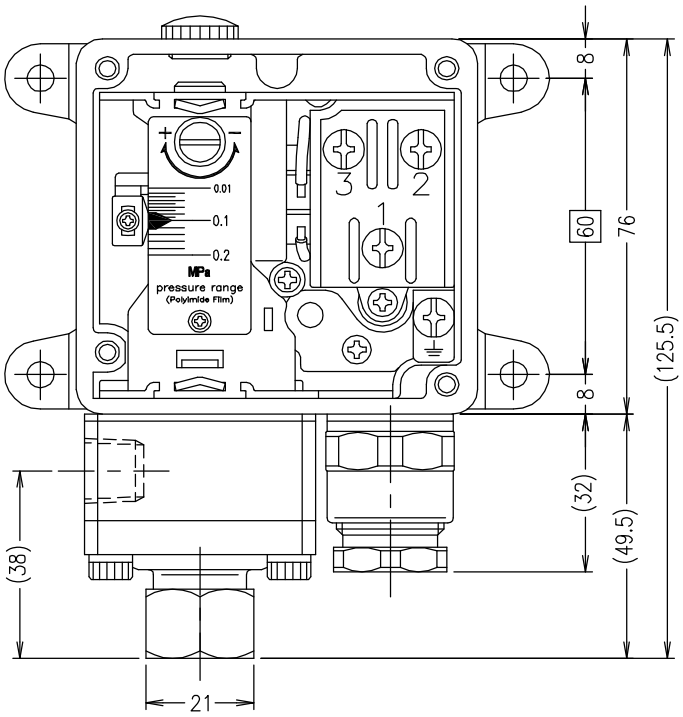


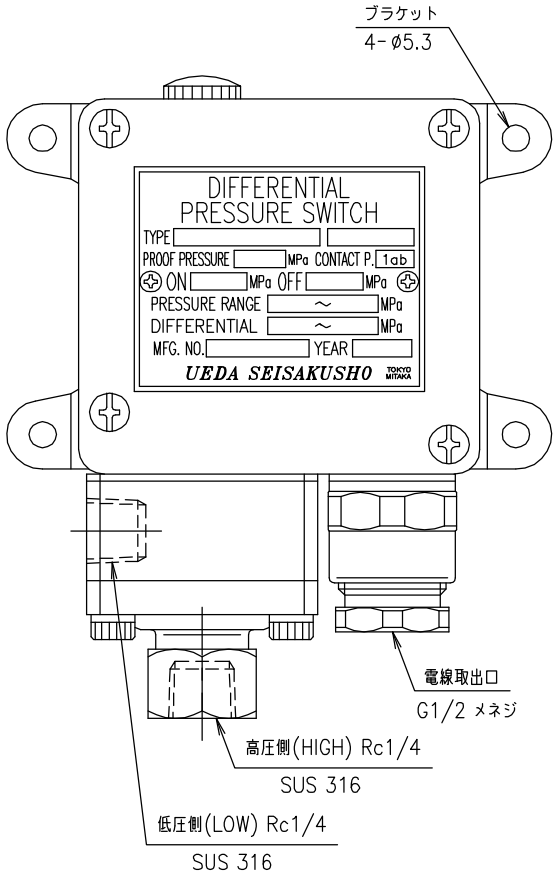


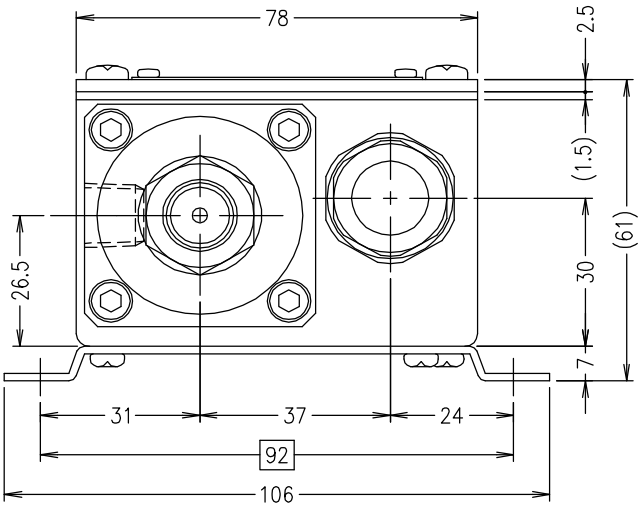


電気定格容量表

| 定格電圧 | 抵抗負荷 |
|---|---|
| AC 110 V | 10 A |
| AC 220 V | |

接 点 構 成

単極双投 (S.P.D.T.)1C

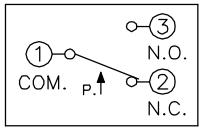


①−③は差圧上昇にてON
差圧降下にてOFF

①−②は差圧上昇にてOFF
差圧降下にてON

| | |
|---|---|
| ①耐電圧試験 | 商用周波 A.C.1500V 1分間 |
| ②絶縁抵抗試験 | 100MΩ以上(D.C.500Vメガー) |
| ③受圧部 | 接続ネジ, ハウジング：SUS 316<br>ダイヤフラム式 |
| ④保護構造 | JIS C0920 クラス5 防噴流形相当<br>IP65 (IEC 529) |
| ⑤重　量 | 約1.4kg |

(圧力単位：MPa)

| 型　　式 | 差圧調整範囲 | 圧力差 | 耐圧力 |
|---|---|---|---|
| DPU73R-02-RC2SDH-M | 0.01 ～ 0.2 | 10% | 10 |

| 符号 | 個所 | 年月日 | 変　更　・　訂　正 | 変更者 |
|---|---|---|---|---|
| | | | | |
| | | | | |
| | | | | |
| | | | | |

| 尺　度 | 設　計 | 製　図 |
|---|---|---|
| 3/4 | E. Ueda | 藤 本 |
| 作　成 | 2018 年 8 月10日 | |

MODEL：型名
DPU73R-02-RC2SDH-M

TITLE：名称 屋外用　差圧スイッチ
(DIFFERENTIAL PRESSURE SWITCH)

DRAWING NO.：図番
DPU73R-180810

設変符号

3RD ANGLE PROJECTION
第三角法

UNIT 単位 mm

UEDA SEISAKUSHO

# DPU73R シリーズ

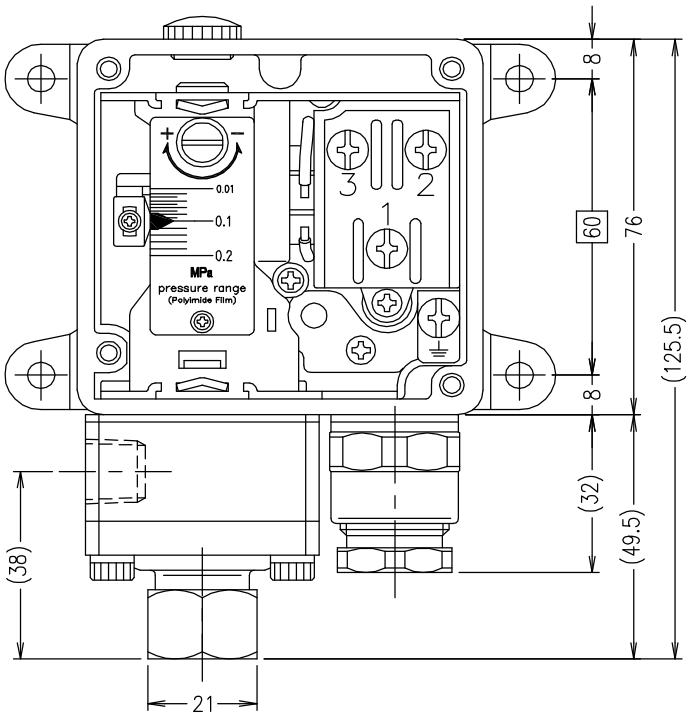


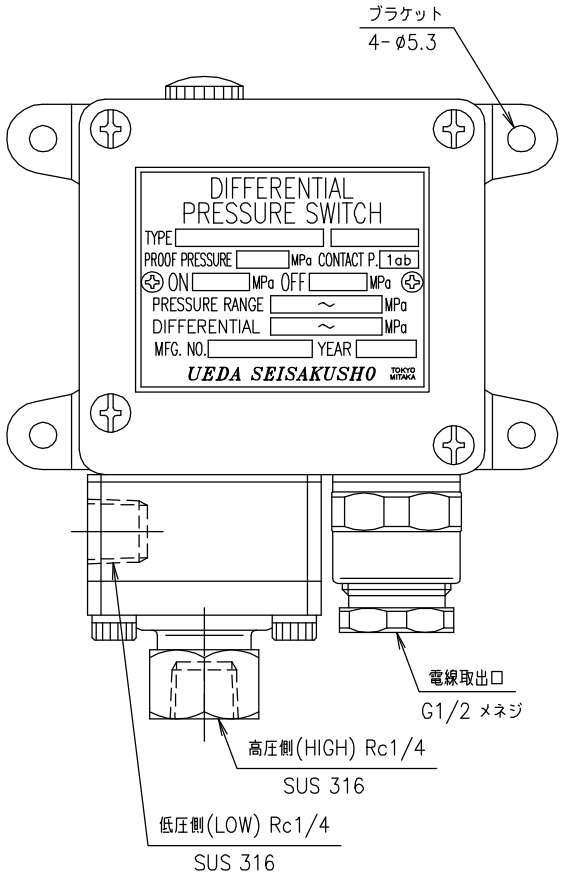


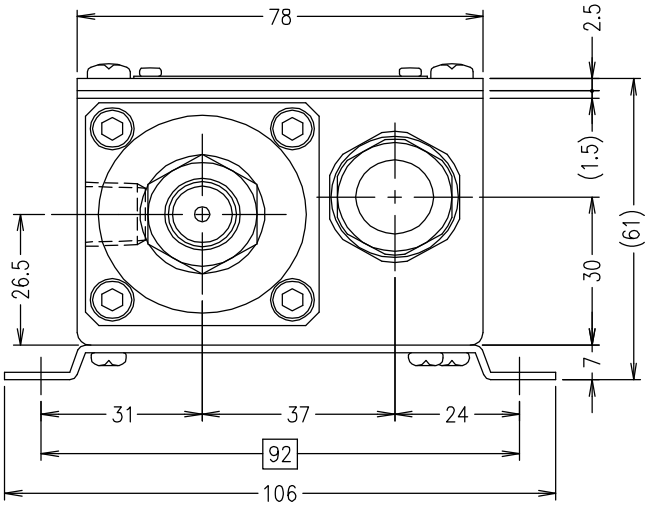


電気定格容量表

| 定格電圧 | 抵抗負荷 |
|---|---|
| DC 24 V | 0.1A |

接 点 構 成

単極双投 (S.P.D.T.)1C

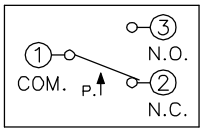


①−③は差圧上昇にてON
差圧降下にてOFF

①−②は差圧上昇にてOFF
差圧降下にてON

| | |
|---|---|
| ①耐電圧試験 | 商用周波 A.C.1500V 1分間 |
| ②絶縁抵抗試験 | 100MΩ以上(D.C.500Vメガー) |
| ③受圧部 | 接続ネジ, ハウジング：SUS 316<br>ダイヤフラム式 |
| ④保護構造 | JIS C0920 クラス5 防噴流形相当<br>IP65 (IEC 529) |
| ⑤重　量 | 約1.4kg |

(圧力単位：MPa)

| 型　　式 | 差圧調整範囲 | 圧力差 | 耐圧力 |
|---|---|---|---|
| DPU73R-02-RC2SDH-DCM | 0.01 ～ 0.2 | 10% | 10 |

| 符号 | 個所 | 年月日 | 変 更 ・ 訂 正 | 変更者 |
|---|---|---|---|---|
| | | | | |
| | | | | |
| | | | | |
| | | | | |

| 尺 度 | 設 計 | 製 図 |
|---|---|---|
| 3/4 | E. Ueda | 藤 本 |
| 作 成 | 2018年8月9日 | |

3RD ANGLE PROJECTION 第三角法
UNIT 単位 mm

UEDA SEISAKUSHO

MODEL：型名 DPU73R-02-RC2SDH-DCM

TITLE：名称 屋外用　差圧スイッチ (DIFFERENTIAL PRESSURE SWITCH)

DRAWING NO.：図番 DPU73R-180809

設変符号

# DPU74W シリーズ

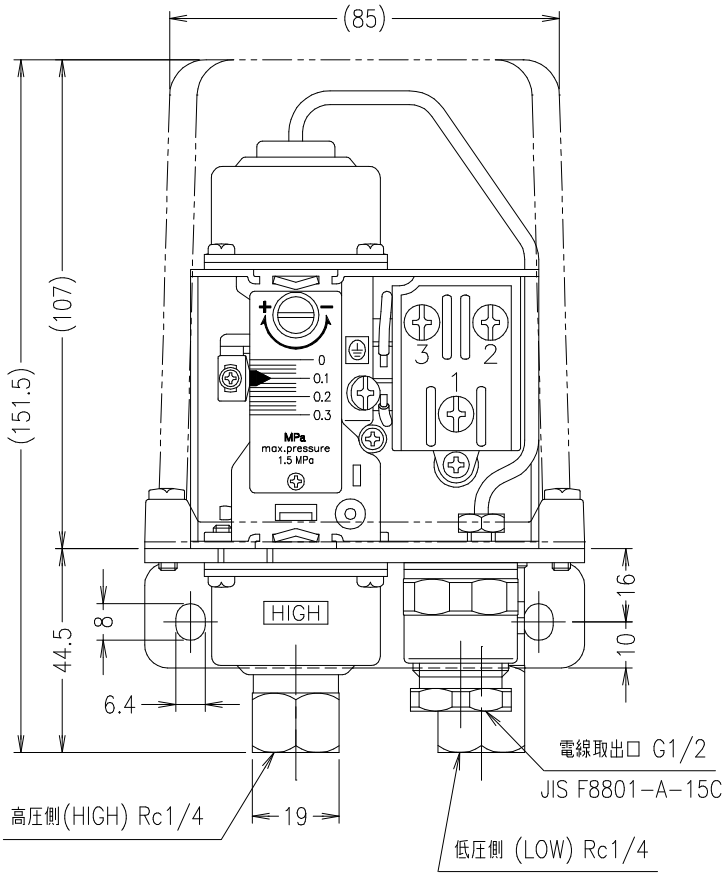


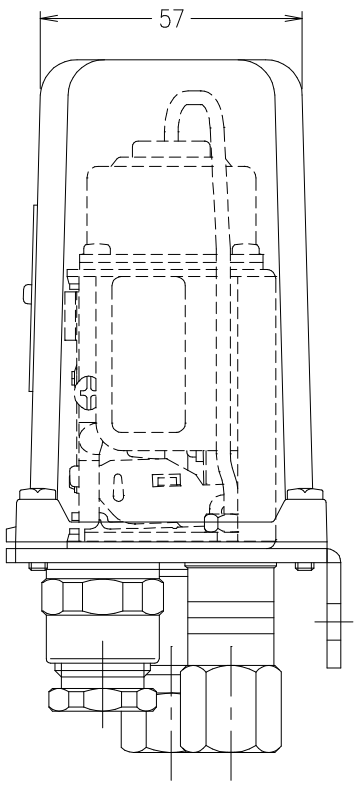


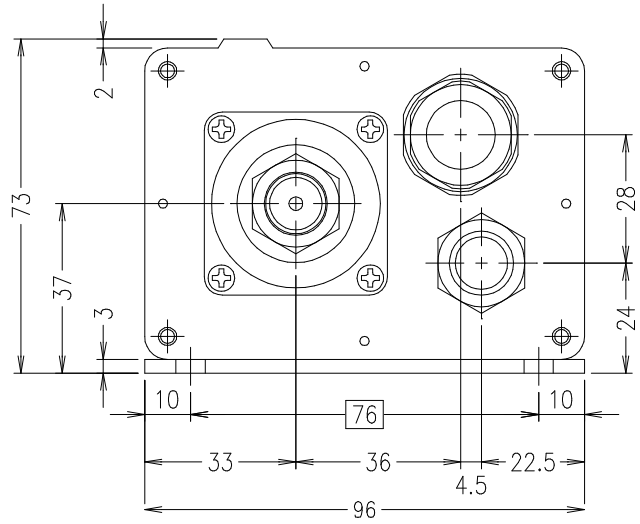


電気定格容量表

| 定格電圧 | 抵抗負荷 |
|---|---|
| AC 125 V | 10 A |
| AC 250 V | |

接 点 構 成

1ab (1C) 単極双投 (S.P.D.T.)

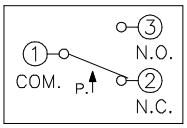


①−③は差圧上昇にてON
差圧降下にてOFF

①−②は差圧上昇にてOFF
差圧降下にてON

| 型　　式 | 差圧調整範囲 | 開閉圧力差(固定式) | 耐圧力 |
|---|---|---|---|
| DPU74W-03-RC2-M | 0.02 ～ 0.3 | $0.015^{+0}_{-0.01}$ | 1.5 |
| DPU74W-06-RC2-M | 0.03 ～ 0.6 | $0.015^{+0}_{-0.01}$ | 1.5 |

(圧力単位:MPa)

| | |
|---|---|
| ①耐電圧試験 | 商用周波 A.C.1500V 1分間 |
| ②絶縁抵抗試験 | 100MΩ以上(D.C.500Vメガー) |
| ③ベローズ材質 | リン青銅 C5212R-1/4H |
| ⑤保護構造 | JIS C0920 クラス5 防噴流形相当<br>IP65 (IEC 529) |
| ④重　量 | 約1.1kg |

UEDA SEISAKUSHO

MODEL:型名
DPU74W- -RC2-M

超小型・高性能

# 汎用型 圧力スイッチ PDL シリーズ

## ■ 製品仕様（標準型）

［MPa］

| 型　式 | 圧力調整範囲 | 開閉圧力差（固定式） | 耐圧力 |
|---|---|---|---|
| PDL-1-002-M-D-3 | 0.02 ～ 0.2 | 0.01 ～ 0.03 | 4.0 |
| PDL-1-008-M-D-3 | 0.05 ～ 0.8 | 0.02 ～ 0.05 | |
| PDL-1-016-M-D-3 | 0.1 ～ 1.6 | 0.03 ～ 0.1 | |

流体：エアー、油等の非浸食性気体・液体
接続口径：R1/8（PT1/8ｵﾈｼﾞ）　取付姿勢：任意
繰り返し精度：±2％（最高検知圧力に対して）
接点構成：1ab（1C）
配線ケーブル：平型接続端子付キャブタイヤケーブル
（0.75㎟×2線）300㎜～
作動頻度：100回/分以下　温度範囲：-20～+80℃
耐振性：10G（10～2000Hz）　耐衝撃性：30G
防塵防水規格：IP00 ※保護カバー（オプション）取付で IP65相当
ＣＥ認定：ＥＵ基準 73/23/EWG に準ずる
本体および接続部材質：鉄鋼材 亜鉛メッキ施工
受圧部材質：ニトリルゴム（NBR）
本体サイズ：φ26×H.59㎜
重量：約 70ｇ

## ■ 型式表示（標準型）

PDL - 1 - □□□ - M - D - 3 - □
（A）（B）（C）（D）（E）（F）

| | |
|---|---|
| （A） | 接点構成 1ab（1C） |
| （B） | 設定圧力範囲　002＝0.02～0.2 MPa<br>008＝0.05～0.8 MPa<br>016＝0.1～1.6 MPa |
| （C） | ダイヤフラム式（材質：NBR） |
| （D） | 接続口径 R1/8（PT1/8 オネジ） |
| （E） | タブ端子 6.3×0.8 |
| （F） | オプション記号（ステンレスボディタイプ等） |

## ■ 接点構成

1ab（1C）単極双投（S.P.D.T）

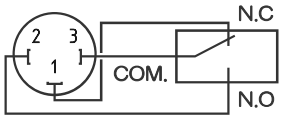


端子③-①＝圧力上昇で OFF 降下で ON
端子③-②＝圧力上昇で ON 降下で OFF

接点容量表

| 電　圧 | 抵抗負荷 | 誘導負荷 |
|---|---|---|
| AC 48V | 2A | 2A |
| DC 24V | 2A | 1A |

最小電流 5mA

1＝N.C
2＝N.O
3＝COM.

高低圧力（圧力切換点）調整ボルト
［六角レンチ 平径２㎜］※付属品

## ■ 開閉圧力差線図

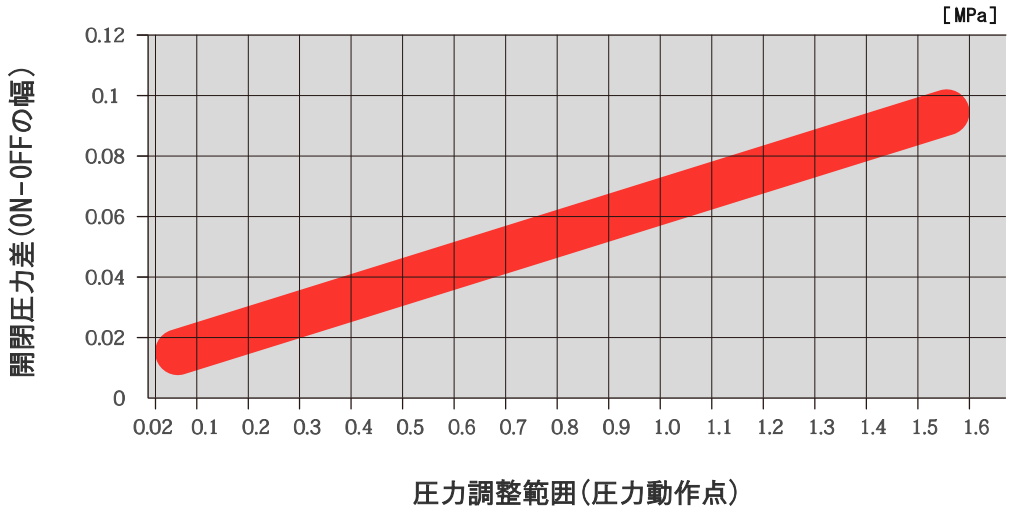


## ■ 外観寸法 [mm]

**本体サイズ：** φ26×H.59 mm

**本体重量：** 約70g

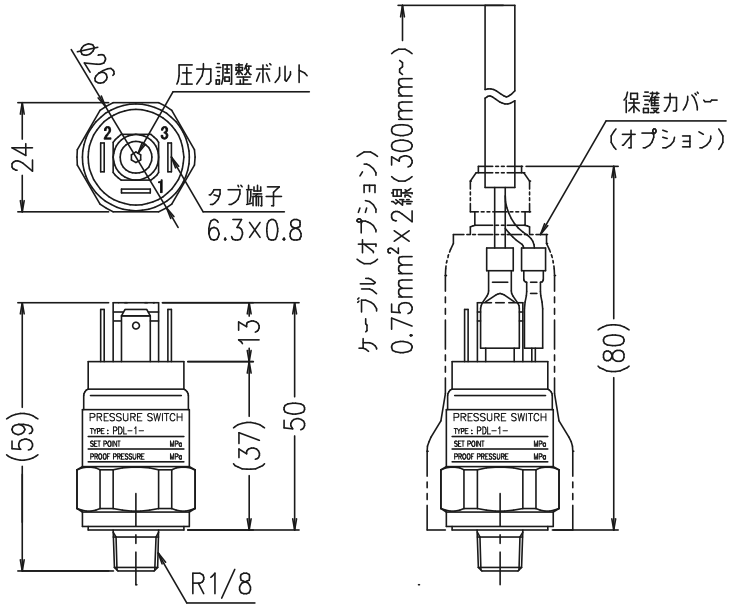


## ■ オプション

**保護カバー(材質：NBR)**
※防水型ケーブルクランプ付

**受圧部材質：FKM,EPDM,HNBR**

**本体材質：ステンレス仕様**

**本体取付足(ブラケット)**

**各種指定ケーブル対応**
**ケーブル端末処理加工**
※詳しくはご相談下さい

超小型・高性能

# 高圧対応型圧力スイッチ HDL シリーズ

## ■ 製品仕様（標準型）

［MPa］

| 型　式 | 圧力調整範囲 | 開閉圧力差（固定式） | 耐圧力 |
|---|---|---|---|
| HDL-1-030-K-D-3 | 1.0 ～ 3.0 | 0.5 ～ 0.8 | 35.0 |
| HDL-1-120-K-D-3 | 1.0 ～ 12.0 | 0.5 ～ 1.2 | |
| HDL-1-250-K-D-3 | 2.0 ～ 25.0 | 0.6 ～ 2.5 | |

流体：油圧作動油等の非浸食性気体・液体
接続口径：R1/8（PT1/8ｵﾈｼﾞ）　取付姿勢：任意
繰り返し精度：±2％（最高検知圧力に対して）
接点構成：1ab（1C）
配線ケーブル：平型接続端子付キャブタイヤケーブル
（0.75㎟×2線）300㎜～
作動頻度：100回/分以下　温度範囲：-20～+80℃
耐振性：10G（10～2000Hz）　耐衝撃性：30G
防塵防水規格：IP00 ※保護カバー（オプション）取付で IP65相当
ＣＥ認定：ＥＵ基準 73/23/EWG に準ずる
本体および接続部材質：鉄鋼材 亜鉛メッキ施工
受圧部材質：鉄鋼材・フッ素樹脂（PTFE）
本体サイズ：φ26×H.59㎜
重量：約70g

## ■ 型式表示（標準型）

HDL - 1 - □□□ - K - D - 3 - □
（A）（B）（C）（D）（E）（F）

| | |
|---|---|
| （A） | 接点構成 1ab（1C） |
| （B） | 設定圧力範囲　030＝1.0～3.0 MPa<br>120＝1.0～12.0 MPa<br>250＝2.0～25.0 MPa |
| （C） | ピストン式（材質：鉄鋼材） |
| （D） | 接続口径 R1/8（PT1/8 オネジ） |
| （E） | タブ端子 6.3×0.8 |
| （F） | オプション記号 |

## ■ 接点構成

1ab（1C）単極双投（S.P.D.T）

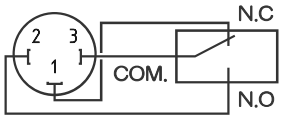


端子③-①＝圧力上昇で OFF 降下で ON
端子③-②＝圧力上昇で ON 降下で OFF

接点容量表

| 電　圧 | 抵抗負荷 | 誘導負荷 |
|---|---|---|
| AC 48V | 2A | 2A |
| DC 24V | 2A | 1A |

最小電流 5mA

1＝N.C
2＝N.O
3＝COM.

高低圧力（圧力切換点）調整ボルト
［六角レンチ 平径２㎜］※付属品

## ■ 開閉圧力差線図

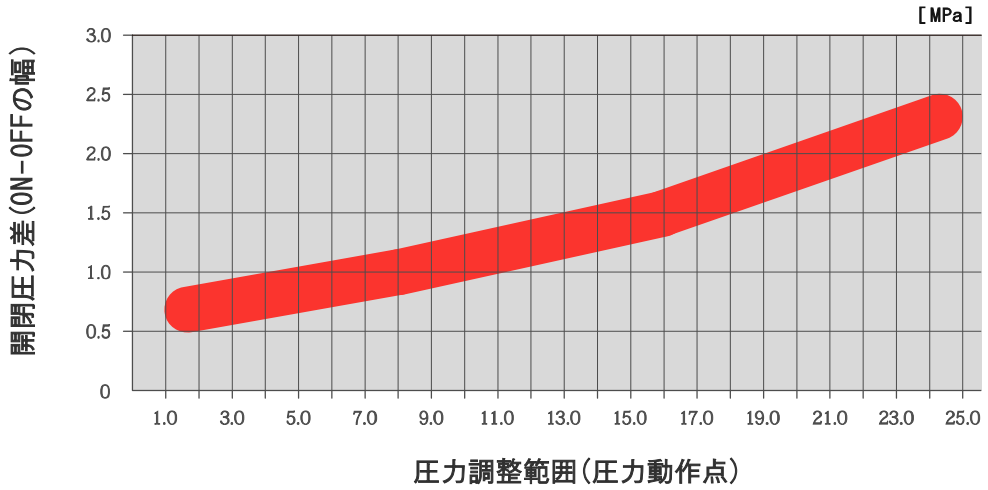


## ■ 外観寸法 [mm]

**本体サイズ：** φ26×H.59 mm

**本体重量：** 約70g

## ■ オプション

**保護カバー(材質：NBR)**
※防水型ケーブルクランプ付

**本体取付足(ブラケット)**

**各種指定ケーブル対応**
**ケーブル端末処理加工**
※詳しくはご相談下さい

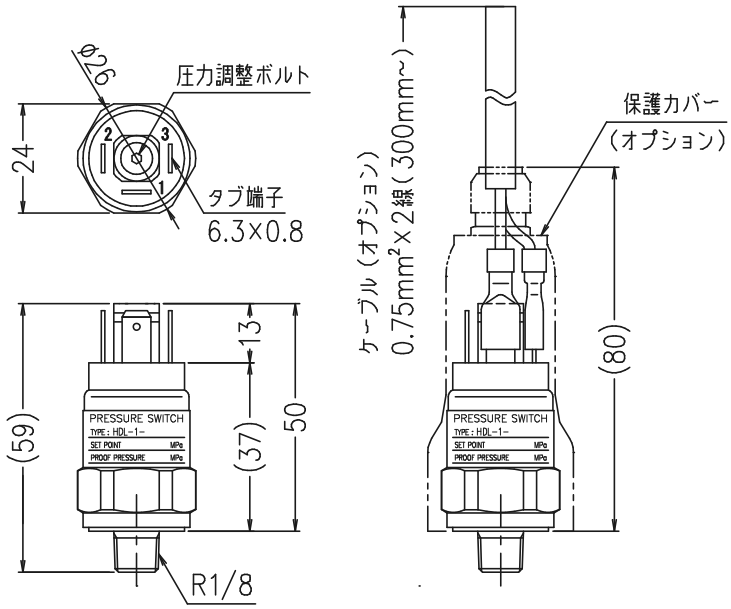

コンパクト・高性能

# 汎用型圧力スイッチ PDC シリーズ

## ■ 製品仕様（標準型）

［MPa］

| 型　式 | 圧力調整範囲 | 開閉圧力差 | 耐圧力 |
|---|---|---|---|
| PDC-1-002-M-R-1 | 0.02 ～ 0.2 | 次頁<br>開閉圧力差範囲図<br>参照 | 4.0 |
| PDC-1-008-M-R-1 | 0.08 ～ 0.8 | | |
| PDC-1-016-M-R-1 | 0.1 ～ 1.6 | | |

流体：エアー、油等の非浸食性気体・液体
接続口径：R1/4（PT1/4ｵﾈｼﾞ）
取付姿勢：任意
繰り返し精度：±2％（最高検知圧力に対して）
作動頻度：100回/分以下
温度範囲：-20～+80℃
耐振性：10G（10～2000Hz）
耐衝撃性：30G
接点構成：自掃式 1ab（1C）
ＣＥ認定：ＥＵ基準 73/23/EWG に準ずる
本体および接続部材質：鉄鋼材 亜鉛メッキ施工
受圧部材質：ニトリルゴム（NBR）
本体サイズ：W.52×D.34.5×H.89 mm
重量：約140ｇ

## ■ 外観寸法［mm］

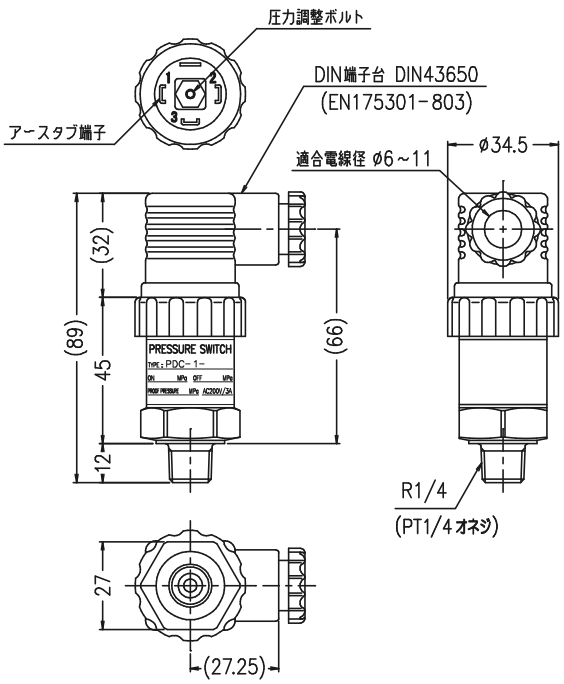


## ■ 型式表示（標準型）

PDC - 1 - □□□ - M - R - 1 - □
(A) (B) (C) (D) (E) (F)

| | |
|---|---|
| (A) | 接点構成 1ab(1C) |
| (B) | 設定圧力範囲　002＝0.02～0.2 MPa<br>008＝0.08～0.8 MPa<br>016＝0.1～1.6 MPa |
| (C) | ダイヤフラム式（材質：NBR） |
| (D) | 接続口径 R1/4（PT1/4 オネジ） |
| (E) | DIN端子台（EN175301-803） |
| (F) | オプション記号（ステンレスボディタイプ等） |

## ■ 開閉圧力差範囲図

下記の図、各型式毎のエリア(色枠)内で開閉圧力差(ON-OFFの幅)の設定が出来ます。

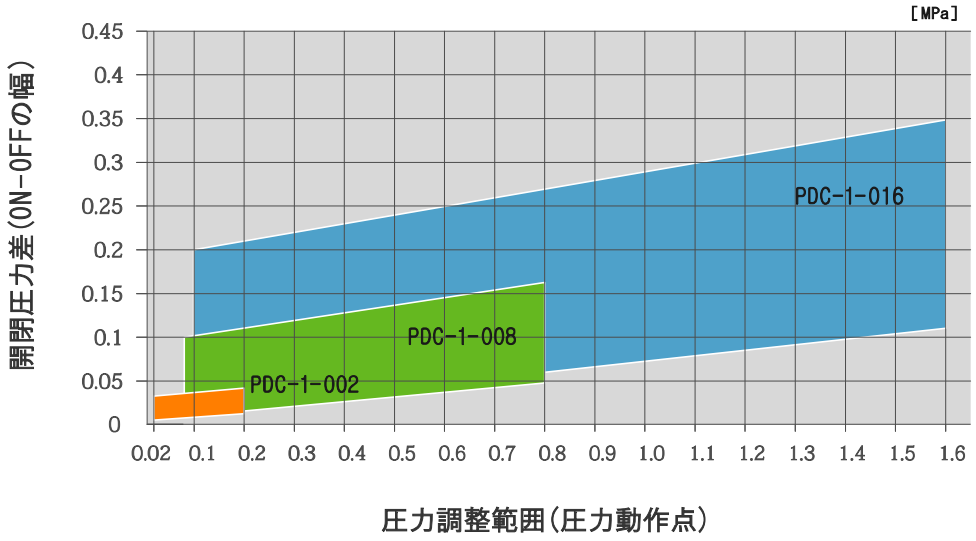


## ■ 接点構成

自掃式 1ab(1C) 単極双投(S.P.D.T)

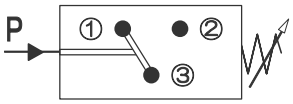


端子③-①＝圧力上昇で OFF 降下で ON
端子③-②＝圧力上昇で ON 降下で OFF

接点容量表

| 電 圧 | 抵抗負荷 | 誘導負荷 |
|---|---|---|
| AC100/200V | 3A | 0.4A |
| DC24V | 2A | 1A |

最小電流 5mA

## ■ DIN端子台について

DIN端子台の配線取出口は、90°ずつ位置が変えられます。※ケース部取付時

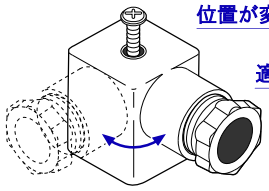

適合電線径 φ6～11㎜

高低圧力(圧力切換点)の調整が可能
[六角レンチ 平径2㎜] ※付属品

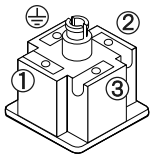


①＝N.C
②＝N.O
③＝COM.

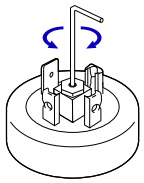

配線は、DIN端子台(ケース部)を取り外して行います。

コンパクト・高性能

# 高圧対応型圧力スイッチ HDC シリーズ

## ■ 製品仕様（標準型）

［MPa］

| 型　式 | 圧力調整範囲 | 開閉圧力差 | 耐圧力 |
|---|---|---|---|
| HDC-1-030-K-R-1 | 1.0 ～ 3.0 | 次頁<br>開閉圧力差範囲図<br>参照 | 35.0 |
| HDC-1-120-K-R-1 | 1.0 ～ 12.0 | | |
| HDC-1-250-K-R-1 | 2.0 ～ 25.0 | | |

流体：油圧作動油等の非浸食性気体・液体
接続口径：R1/4（PT1/4ｵﾈｼﾞ）
取付姿勢：任意
繰り返し精度：±2％（最高検知圧力に対して）
作動頻度：100回/分以下
温度範囲：-20～+80℃
耐振性：10G（10～2000Hz）
耐衝撃性：30G
接点構成：自掃式 1ab（1C）
ＣＥ認定：ＥＵ基準 73/23/EWG に準ずる
本体および接続部材質：鉄鋼材 亜鉛メッキ施工
受圧部材質：鉄鋼材・フッ素樹脂（PTFE）
本体サイズ：W.52×D.34.5×H.89 mm
重量：約140g

## ■ 外観寸法［mm］

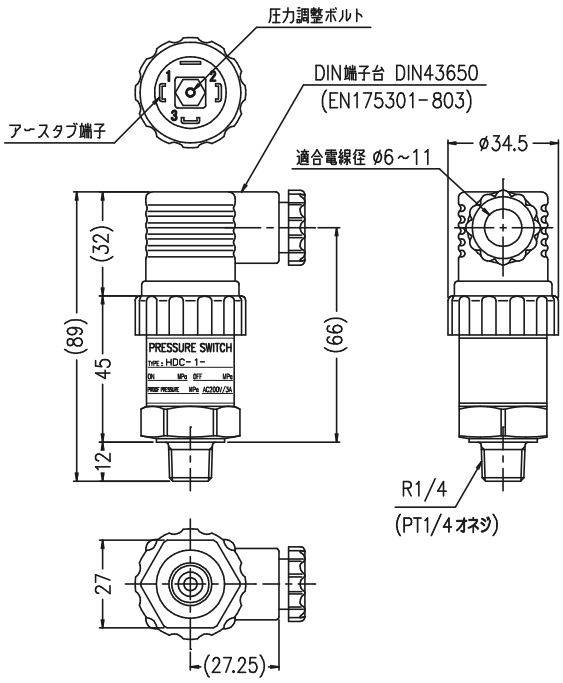


## ■ 型式表示（標準型）

**HDC - 1 - □□□ - K - R - 1 - □**

（A）（B）（C）（D）（E）（F）

| | |
|---|---|
| (A) | 接点構成 1ab(1C) |
| (B) | 設定圧力範囲　030＝1.0～3.0 MPa<br>120＝1.0～12.0 MPa<br>250＝2.0～25.0 MPa |
| (C) | ピストン式（材質：鉄鋼材） |
| (D) | 接続口径 R1/4（PT1/4 オネジ） |
| (E) | DIN端子台（EN175301-803） |
| (F) | オプション記号 |

## ■ 開閉圧力差範囲図

下記の図、各型式毎のエリア(色枠)内で開閉圧力差(ON-OFFの幅)の設定が出来ます。

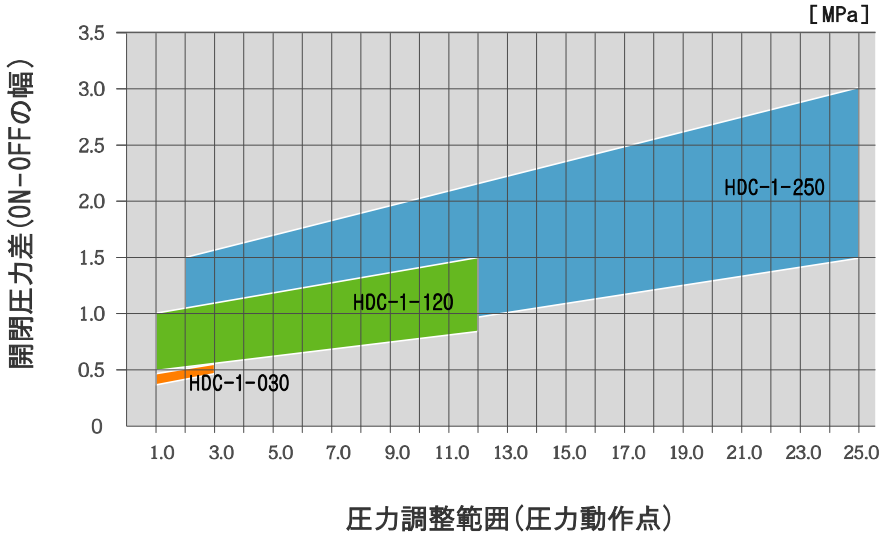


## ■ 接点構成

自掃式 1ab(1C) 単極双投(S.P.D.T)

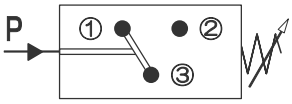


端子③-①＝圧力上昇で OFF 降下で ON
端子③-②＝圧力上昇で ON 降下で OFF

接点容量表

| 電 圧 | 抵抗負荷 | 誘導負荷 |
|---|---|---|
| AC100/200V | 3A | 0.4A |
| DC24V | 2A | 1A |

最小電流 5mA

## ■ DIN端子台について

DIN端子台の配線取出口は、90°ずつ位置が変えられます。※ケース部取付時

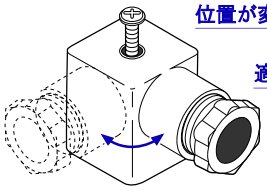

適合電線径 φ6～10㎜

高低圧力(圧力切換点)の調整が可能
[六角レンチ 平径2㎜] ※付属品

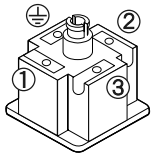


①＝N.C
②＝N.O
③＝COM.

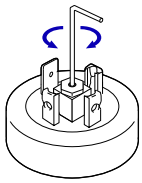

配線は、DIN端子台(ケース部)を取り外して行います。

コンパクト・調整容易

# 調整ノブ付 圧力スイッチ PDS シリーズ

## ■ 製品仕様（標準型）

［MPa］

| 型　式 | 圧力調整範囲 | 開閉圧力差 | 耐圧力 |
|---|---|---|---|
| PDS-1-030-M-2-1-R2 | 0.5 ～ 3.0 | 0.05 ～ 0.25 | 6.0 |

※ PDS-1-030-M-2-1-R2 では開閉圧力差（ON-OFFの幅）が固定式の為、設定変更は出来ません。

流体：空気、油等の非浸食性気体・液体
接続口径：R1/4（PT1/4ｵﾈｼﾞ）
取付姿勢：任意
繰り返し精度：±2％（最高検知圧力に対して）
作動頻度：200回/分以下
温度範囲：-20～+80℃
耐振性：10G（10～2000Hz）　耐衝撃性：30G
接点構成：1ab（1C）
使用電圧：5～230V（DC･AC）
使用電流：5mA～2A
ＣＥ認定：ＥＵ基準 73/23/EWG に準ずる
本体材質：亜鉛ダイカスト
接続部材質：ステンレス（SUS316）
受圧部材質：ニトリルゴム（NBR）
本体サイズ：W.75×D.31×H.107 mm
重量：約300g

## ■ 外観寸法［mm］

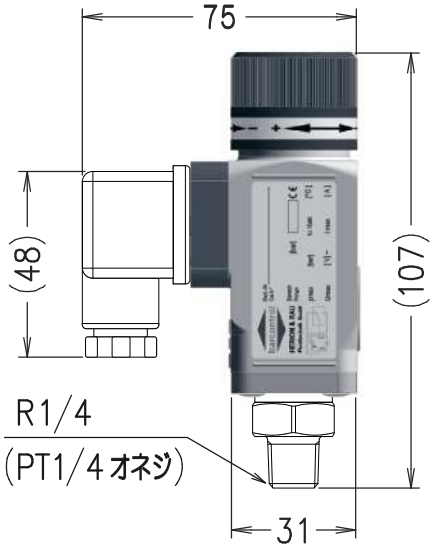


## ■ 型式表示

**PDS - 1 - 030 - M - 2 - 1 - R2 - □**
(A) (B) (C) (D) (E) (F) (G)

| | |
|---|---|
| (A) | 接点構成 1ab(1C) |
| (B) | 設定圧力範囲　030＝0.5～3.0MPa |
| (C) | ダイヤフラム式（材質：NBR） |
| (D) | ハウジング口径 G1/4（PF1/4 メネジ） |
| (E) | DIN端子台（EN175301-803） |
| (F) | 接続（継手）口径 R1/4（PT1/4 オネジ） |
| (G) | オプション記号 |

## ■ 接点構成

1ab（1C）単極双投（S.P.D.T）

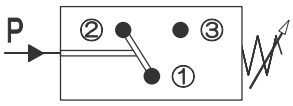


端子①-②＝圧力上昇で OFF 降下で ON
端子①-③＝圧力上昇で ON 降下で OFF

## ■ 開閉圧力差線図

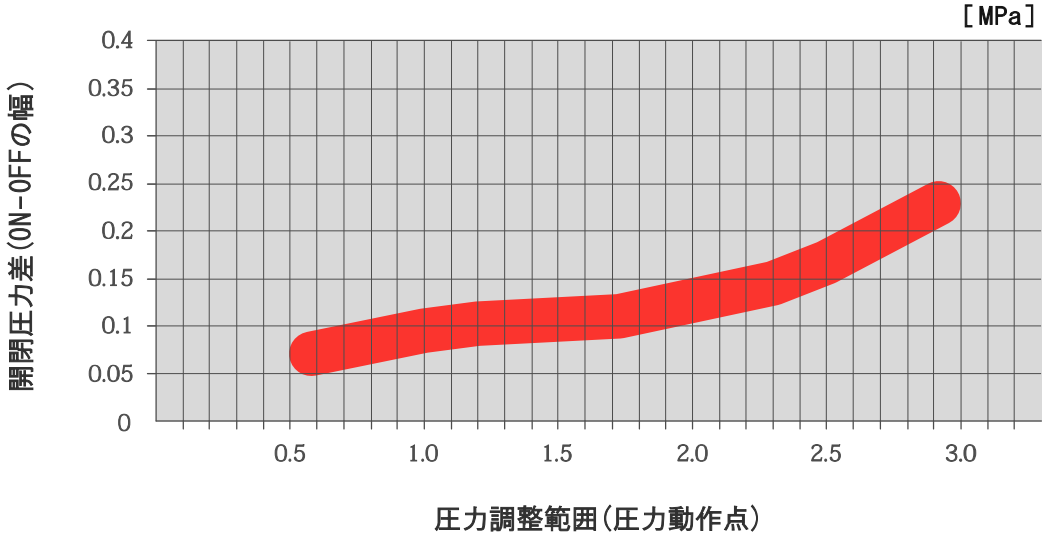


## ■ 製品断面図

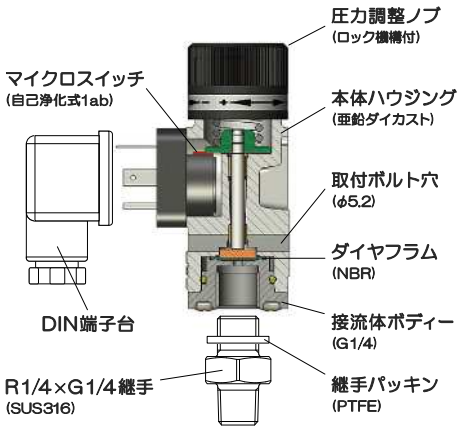


## ■ DIN端子台について

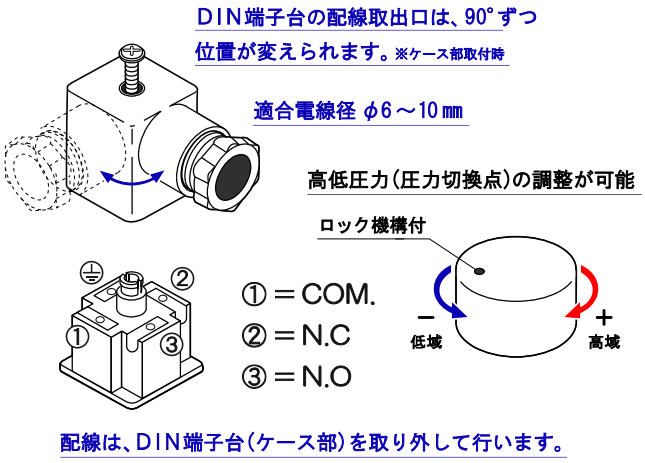

Automatic Control Switches
UEDA
株式会社 植田製作所
UEDA SEISAKUSHO CO.,LTD.

〒181-0013 東京都三鷹市下連雀 4-2-30
TEL 0422 (44) 5587 (代)
FAX 0422 (44) 5588
URL http://www.ueda-mitaka.co.jp
E-Mail info@ueda-mitaka.co.jp

ISO 9001：2015 認証取得
Certificate numbe8555
ISO 9001

■ 製品改造のため、予告無しに仕様、構造などの変更を行うことがありますのでご了承下さい。
※ このカタログの記載内容は2023年 1月現在のものです。